ООО "ДОМ ВАШЕЙ МЕЧТЫ"

Индивидуальный жилой одноквартирный дом для строительства в Московской области

Конструктивные решения
Проект "Ноттингем"

042.2018-КР

ДОМВМ.RU

Разработал Умаров У. Г.

Москва 2018

Формат А3

Ведомость рабочих чертежей основного комплекта

Лист	Наименование	Примечание
1	Ведомость рабочих чертежей основного комплекта КР	
2	Схема опалубки ребер плиты фундамента ФП-1 и ростверка крыльца и террасы	
3	Схема опалубки плиты фундамента ФП-1	
4	Разрез 1-1; Разрез 2-2	
5	Узлы 1-3	
6	Схема армирования плиты фундамента ФП-1 в нижней зоне	
7	Схема армирования плиты фундамента ФП-1 в верхней зоне	
8	Узлы армирования фундаментов	
9	Схема расположения свай и ростверка фундамента крыльца и террасы	
10	Схема устройства сваи СБ-1	
11	Схема прокладки коммуникаций	
12	Спецификация фундаментов	
13	Разрез по террасе	
14	Разрез по крыльцу	
15	Кладочные планы этажей	
16	Схемы фронтонов	
17	Ведомость расхода материалов на возведение стен	
18	Схема расположения перемычек	
19	Ведомость перемычек	
20	Опалубочный план монолитной плиты перекрытия ПМ-1 на отм. +3,010	
21	Армирвоание монолитной плиты перекрытия ПМ-1 на отм. +3,010	
22	Спецификация монолитной плиты перекрытия ПМ-1 на отм. +3,010	
23	Армирвоание балки БМ-1	
24	Схема устройства монолитного пояса	
25	Схема перекрытия 2 этажа	
26	Схемы расположения подстропильных и стропильных конструкций	
27	Разрез 1-1; Разрез 2-2	
28	Разрез 1-1; Разрез 2-2 (3D-виды)	
29	3D-вид подстропильных конструкций	
30	3D-вид подстропильных конструкций	
31	3D-вид стропильных конструкций	
32	Схема стропильной системы террасы	
33	Схема стропильной системы крыльца	
34	Спецификация расхода древесины на устройство крыши	
35	Развертки кровель	
36	Схема монолитной лестницы	

Пояснительная записка

1. Общие данные

Рабочий проект одноквартирного жилого дома общей площадью - 226,12 кв.м., выполнен в соответствии с заданием Заказчика и требованиями СП и предназначен для строительства в Московской области.

Конструктивные решения разработаны для следующих условий:

- расчетная зимняя температура по климатическому району II, согласно СП 131.13330.2012.
- наиболее холодной пятидневки -28° С
- наиболее холодных суток -32° С;
- нормативная снеговая нагрузка по III району согласно СП 20.13330.2016- 180кг/кв.м.(1.8 кПа);
- нормативный скоростной напор ветра по I району согласно СП 20.13330.2016* - 38кгс/кв.м.(0,38 кПа);
- зона влажности - нормальная

2. Конструктивное решение.

Несущими конструкциями здания являются наружные и внутренние стены.

Пространственная жесткость здания обеспечивается совместной работой наружных стен с монолитным перекрытием и монолитным поясом 2 этажа.

Фундаменты - фундаментная плита с ребрами жесткости под несущими стенами.

Наружные стены - Газобетонные блоки D500 "Bonolit" 400 мм.

Внутренние стены - Газобетонные блоки D600 "Bonolit" 300 мм.

Перегородки - Газобетонные блоки D600 "Bonolit" 100 мм.

Перекрытие - монолитная плита толщиной 180 мм.

Лестница - Монолитная индивидуального изготовления.

Крыша - вальмовая сложная.

Окна - Заводские индивидуального изготовления.

Двери - межкомнатные деревянные, входные - металлические.

Полы - ламинат в жилых помещениях, в других помещениях - керамическая плитка.

3. Производство работ

Все работы выполнить в строгом соответствии СП 70.13330.2012 "Несущие и ограждающие конструкции" и СП 49.13330.2010 "Безопасность труда в строительстве".

ДОМВМ.RU

						034 -2018	КР		
						Индивидуальный жилой одноквартирный дом			
Изм.	Кол.уч	Лист	№док.	Подпись	Дата				
Разработал		Умаров У.Г.				Конструктивные решения	Стадия	Лист	Листов
Проверил							Р	1	
						Ведомость рабочих чертежей марки КР	ООО "ДОМ ВАШЕЙ МЕЧТЫ"		

Схема опалубки ребер плиты фундамента ФП-1 и ростверка крыльца и террасы

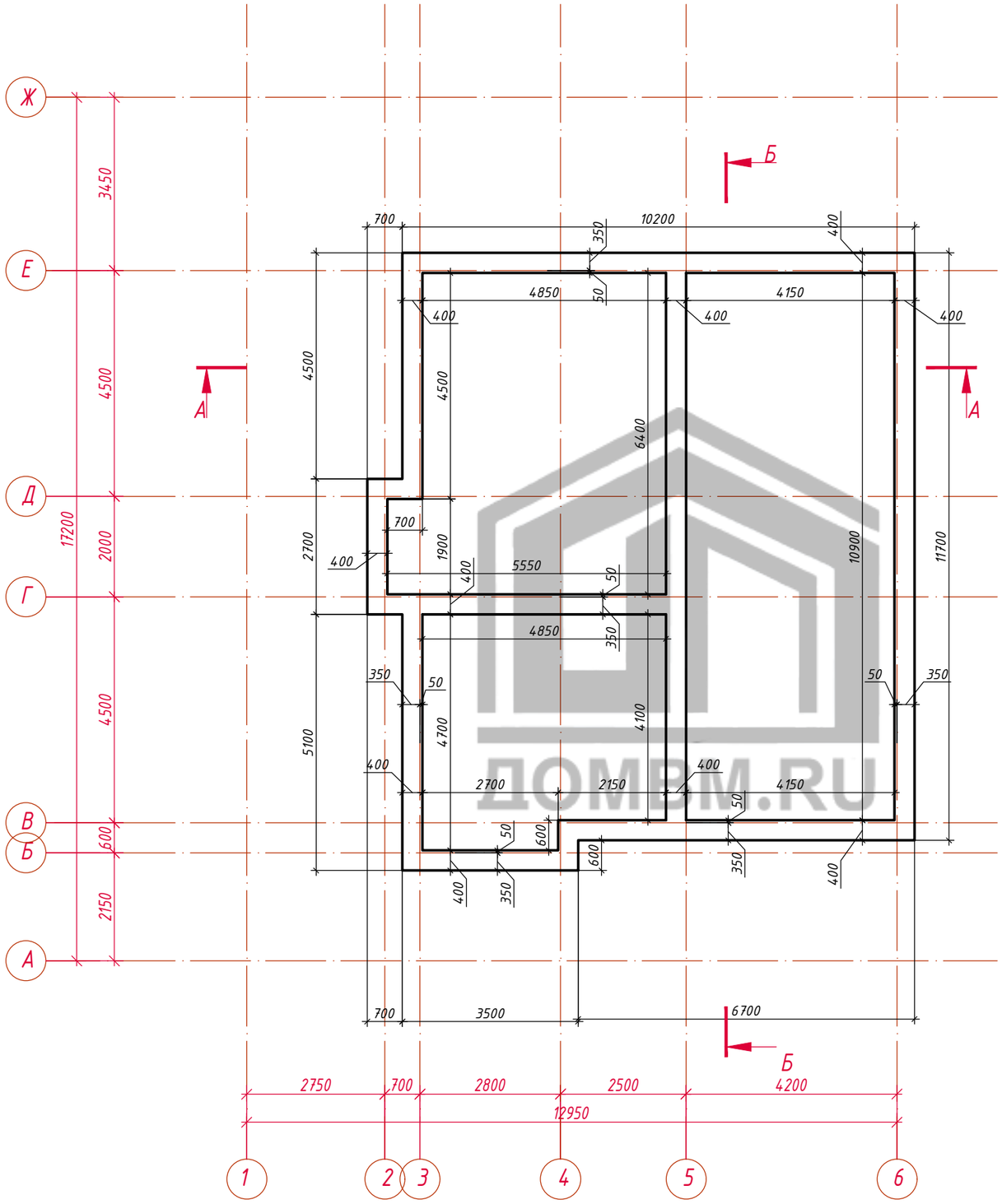

Примечания:

1. Внимание!!! Фундамент под крыльцо и террасу выполнен свайно- ростверковым

Изм.	Кол. уч.	Лист.	№ док.	Подпись	Дата	Схема опалубки ребер плиты фундамента ФП-1 и ростверка крыльца и террасы	Стадия	Лист	Листов
							Р	2	

Формат А3

Схема опалубки плиты фундамента ФП-1

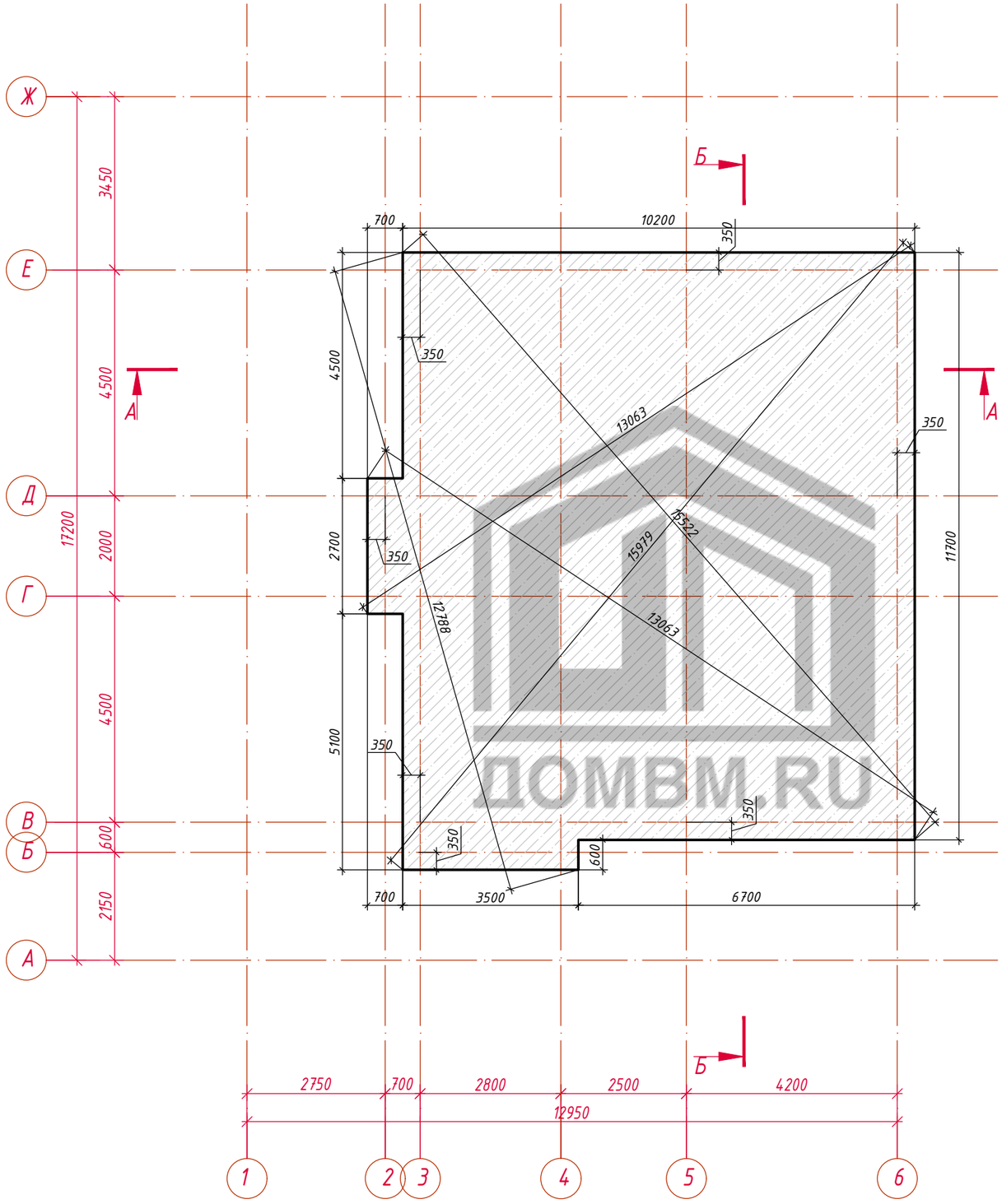

ДОМВМ.RU

Геометрические данные фундаментов

№П/П	Наименование	Кол-во	Ед. изм.
1	Периметр наружных ребер	47	м.п.
2	Периметр внутренних ребер	16	м.п.
3	Площадь плиты фундамента	133.4	$М^2$
4	Периметр ростверка	35	м.п.
5	Площадь крыльца	64	$М^2$

Изм.	Кол. уч.	Лист.	№ док.	Подпись	Дата	Схема опалубки плиты фундамента ФП-1	Стадия	Лист	Листов
							Р	3	

Формат А3

Разрез А-А

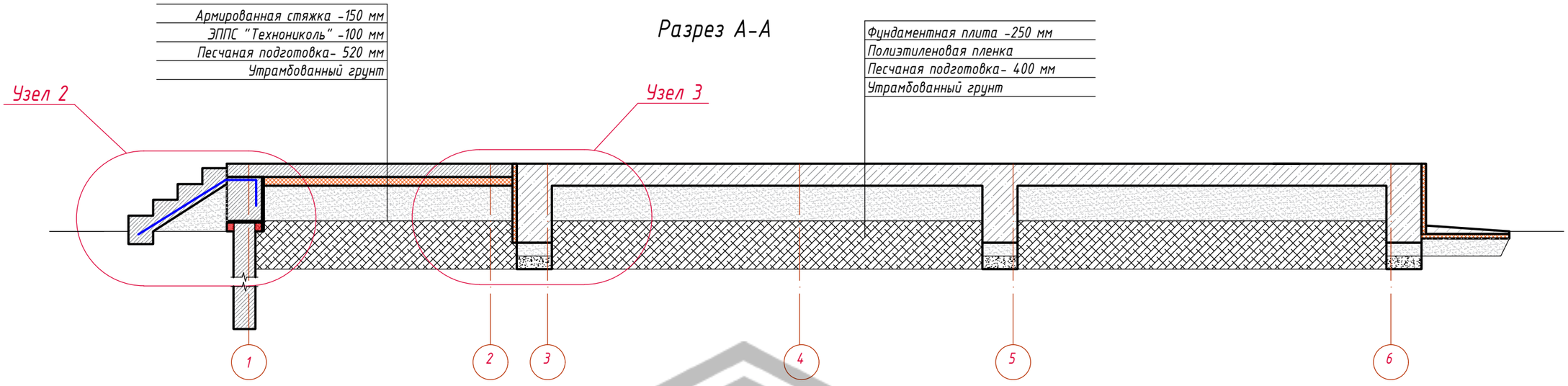

Разрез Б-Б

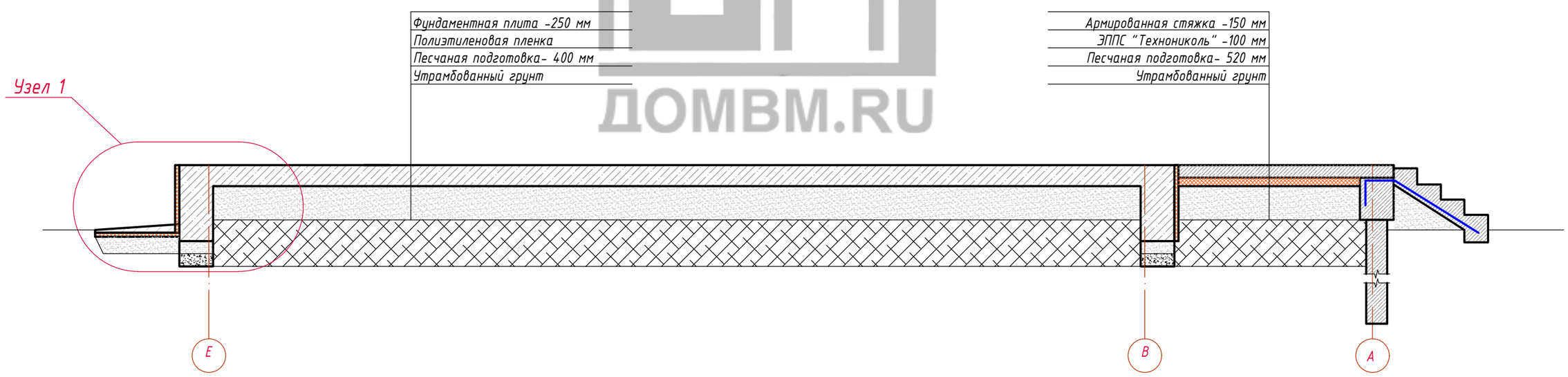

ДОМВМ.RU

Изм.	Кол. уч.	Лист.	№ док.	Подпись	Дата	Разрез 1-1 Разрез 2-2	Стадия	Лист	Листов
							Р	4	

Формат А3

Узел 1

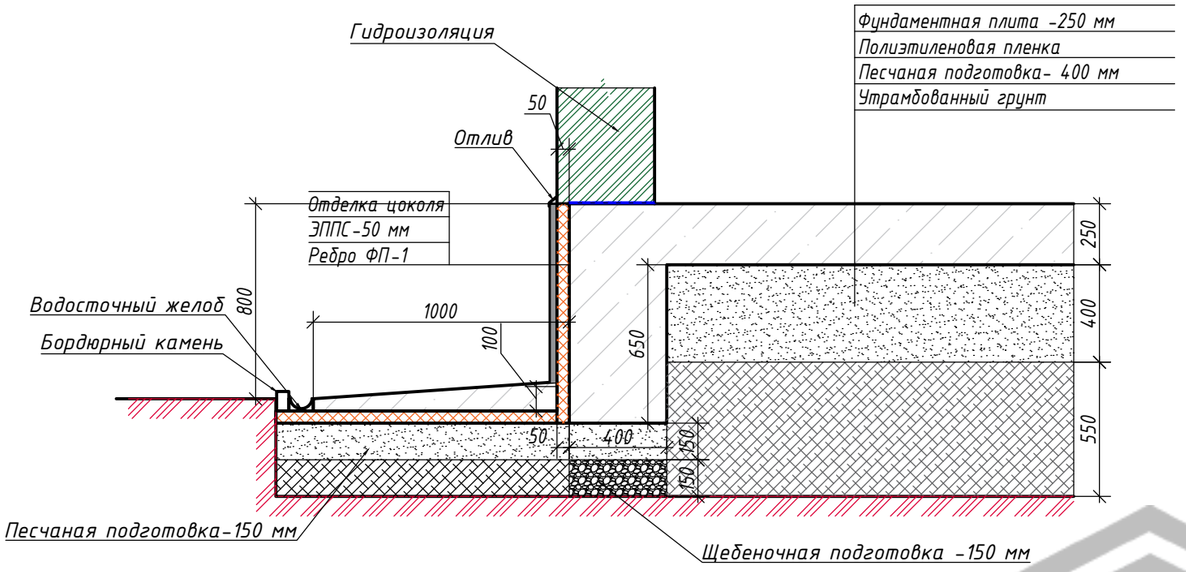

Узел 3

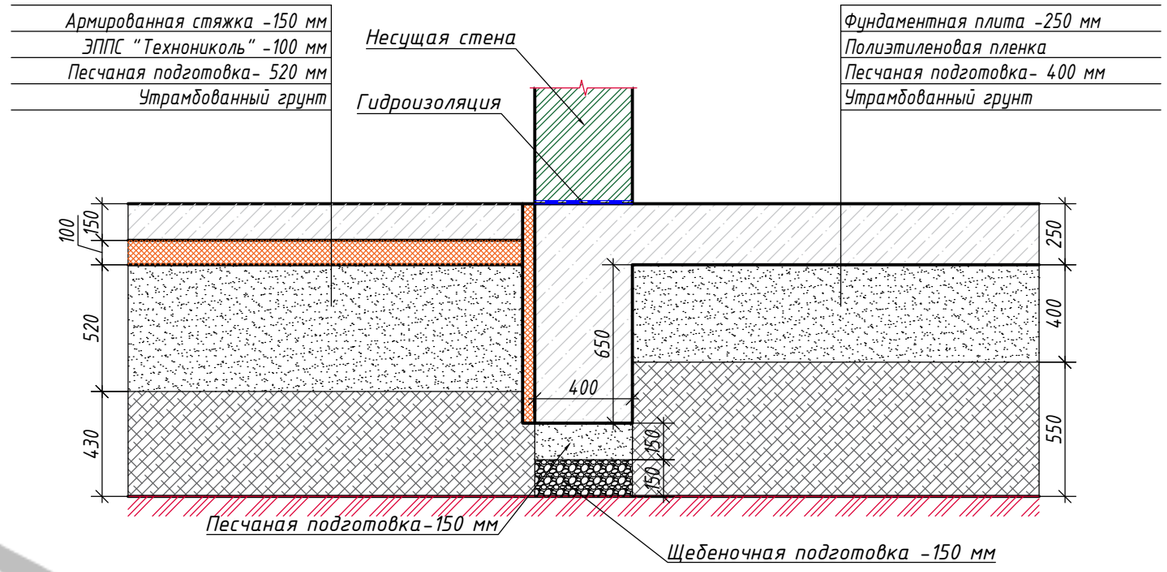

Узел 2

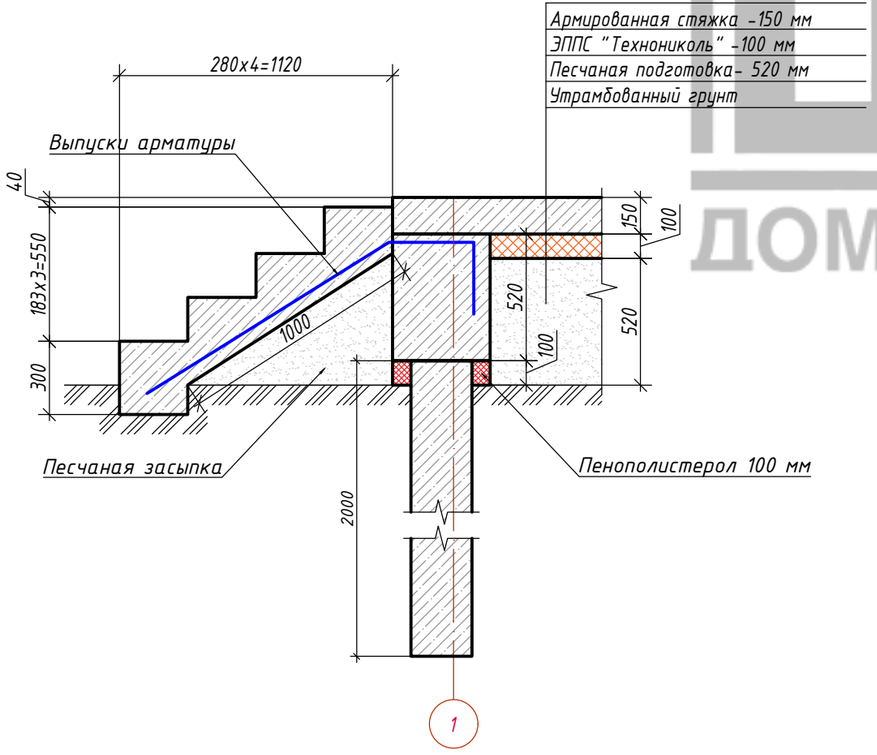

ДОМВМ.RU

Изм.	Кол. уч.	Лист.	№ док.	Подпись	Дата	Узлы 1-3	Стадия	Лист	Листов
							Р	5	

Формат А3

Схема армирования плиты фундамента ФП-1 в нижней зоне

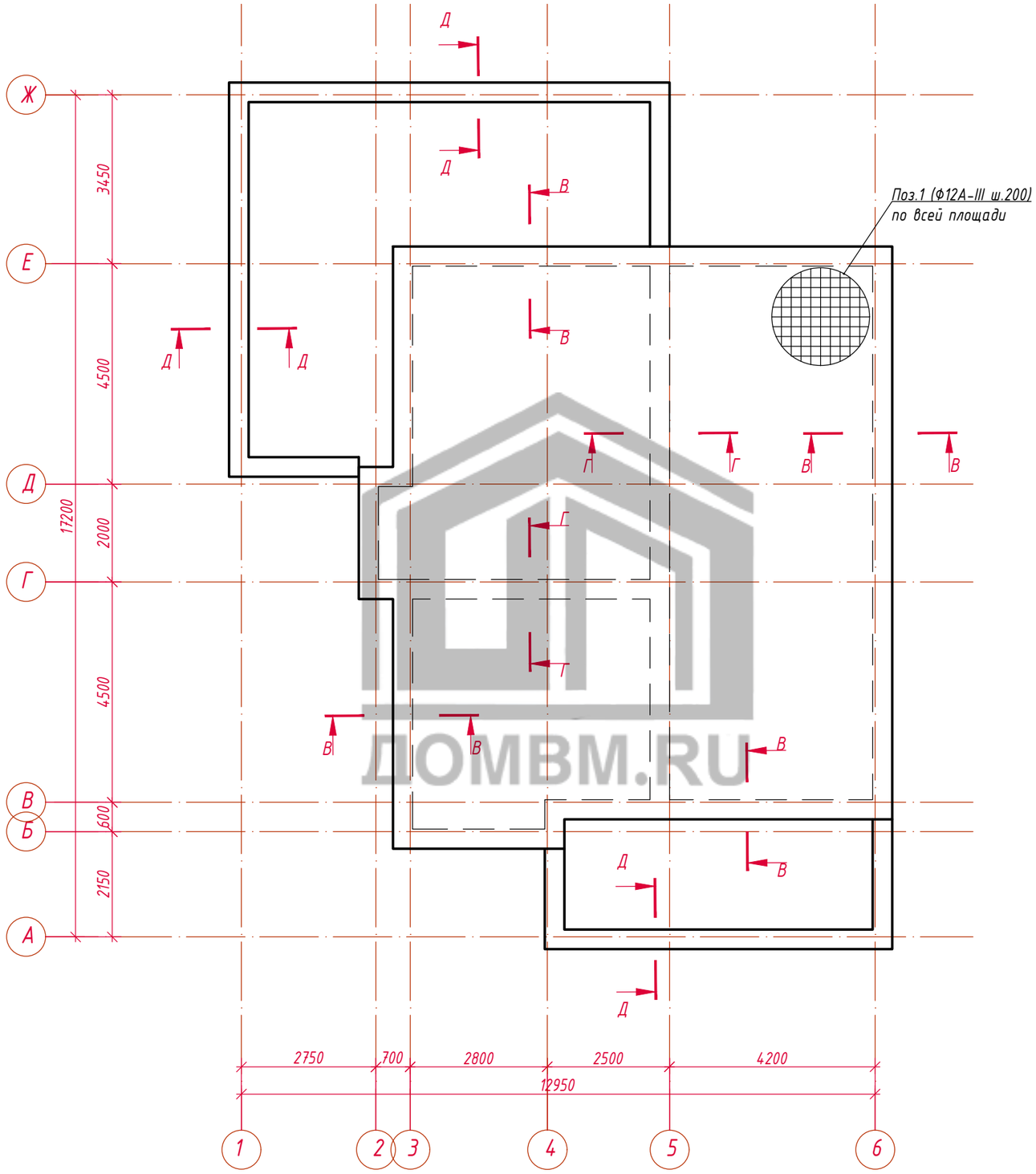

ДОМВМ.RU

Изм.	Кол. уч.	Лист.	№ док.	Подпись	Дата	Схема армирования плиты фундамента ФП-1 в нижней зоне	Стадия	Лист	Листов
							Р	6	

Формат А3

Схема армирования плиты фундамента ФП-1 в верхней зоне

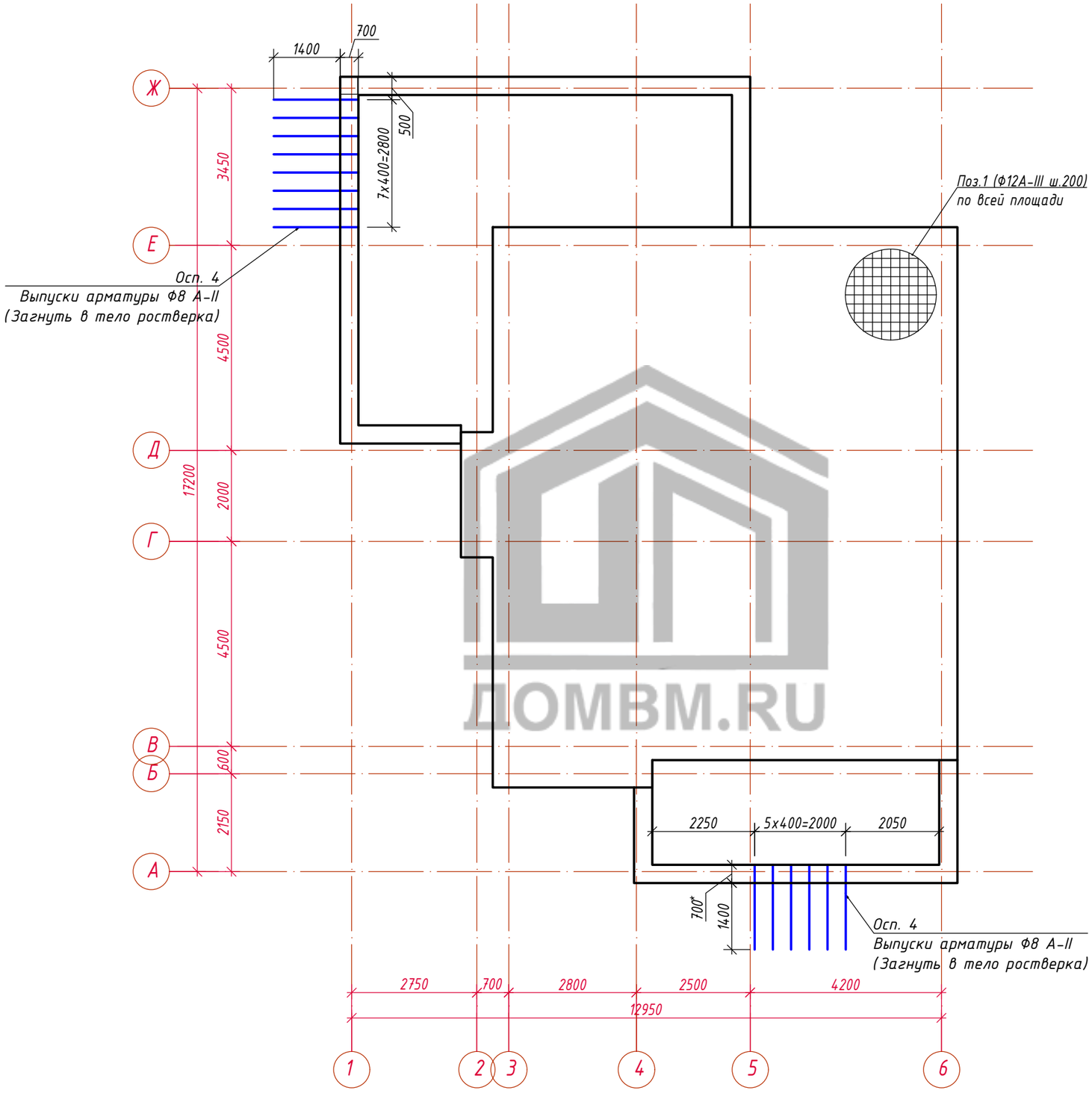

ДОМВМ.RU

Изм.	Кол. уч.	Лист.	№ док.	Подпись	Дата	Схема армирования плиты фундамента ФП-1 в верхней зоне	Стадия	Лист	Листов
							Р	7	

Формат А3

В-В

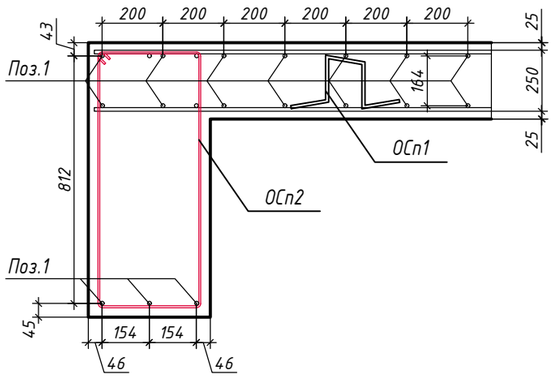

Типовая схема армирования угла ребра

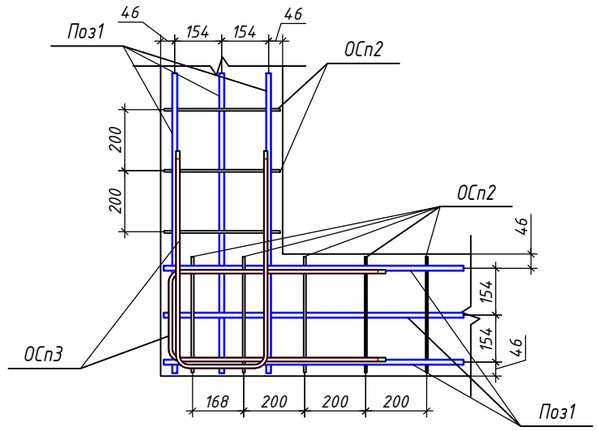

Г-Г

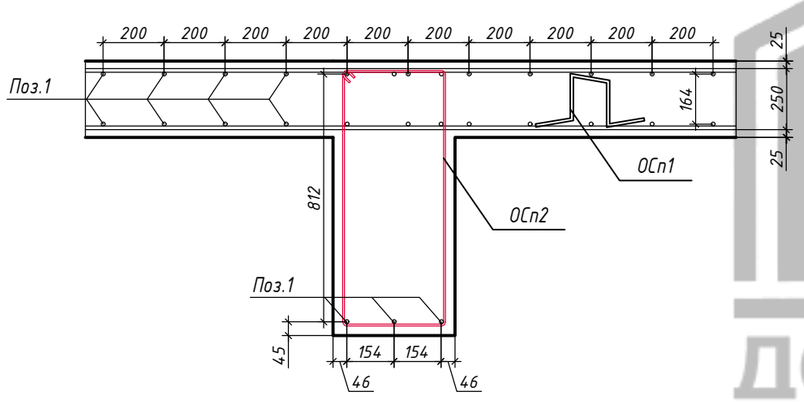

Типовая схема армирования примыканий ребер

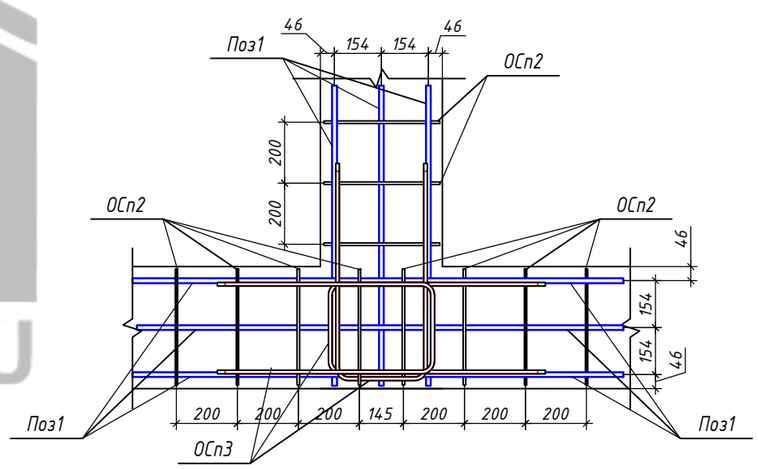

ДОМВМ.RU

Примечания:

1. Защитный слой бетона для арматуры ребра - 40 мм, для нижней верхней арматуры плиты - 25 мм.
2. Стержни основного армирования устанавливать непрерывно, стыки арматуры выполнять внахлест и вразбежку. Длина нахлеста для стержней Ф12 не менее 410 мм.
3. Поз. ОСп1 устанавливать с шагом 800х800 мм в шахматном порядке.
4. В спецификации для поз.1 учтен расход 3.5% на нахлест стержней.
5. Перед бетонированием фундаментной плиты, заложить трубы водоснабжения и канализации в предусмотренных местах.

Изм.	Кол. уч.	Лист.	№ док.	Подпись	Дата	Узлы армирования фундаметов	Стадия	Лист	Листов
							Р	8	

Схема расположения свай фундамента крыльца и террасы

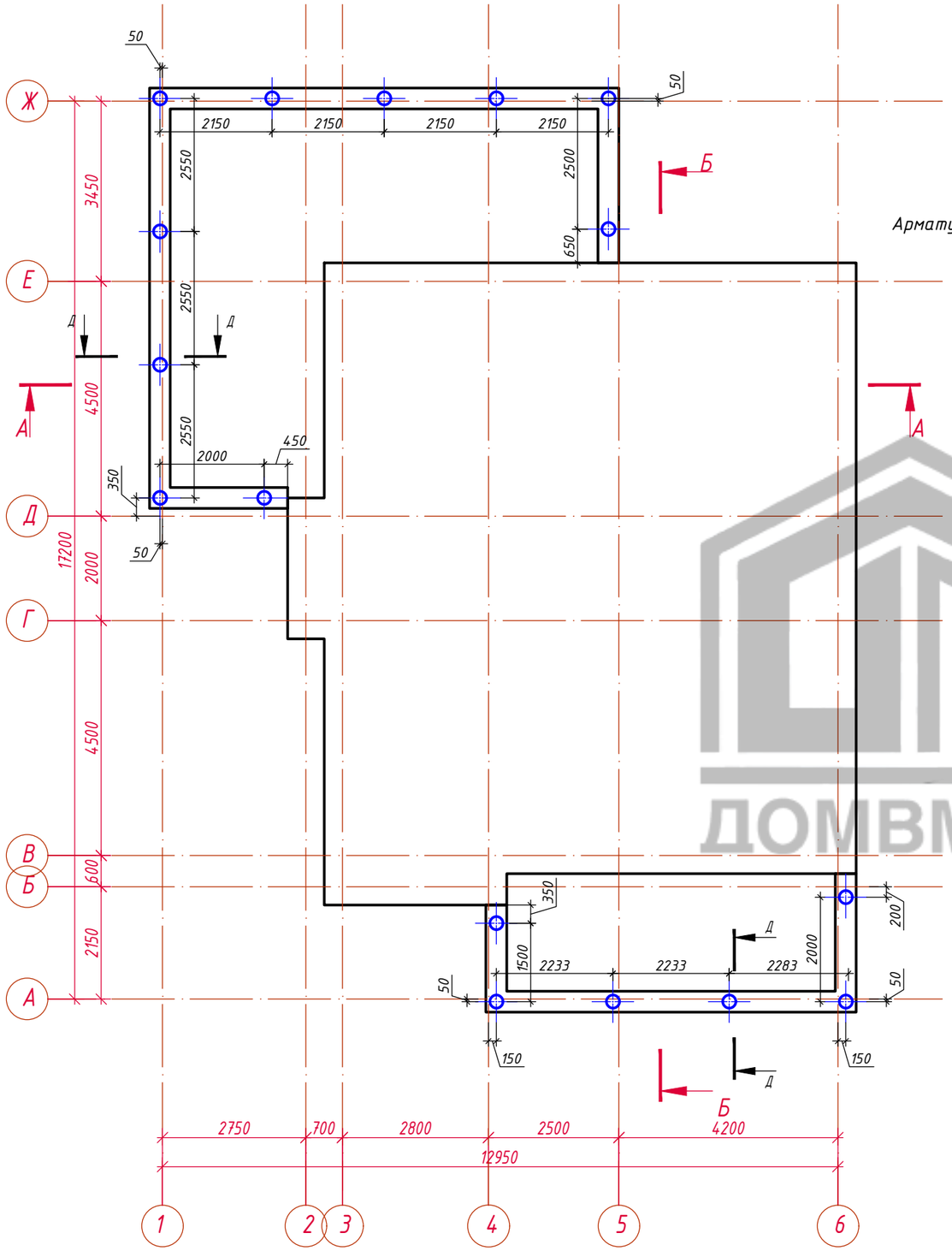

Схема ростверка крыльца и террасы

Арматурные выпуски Ф8 А-III

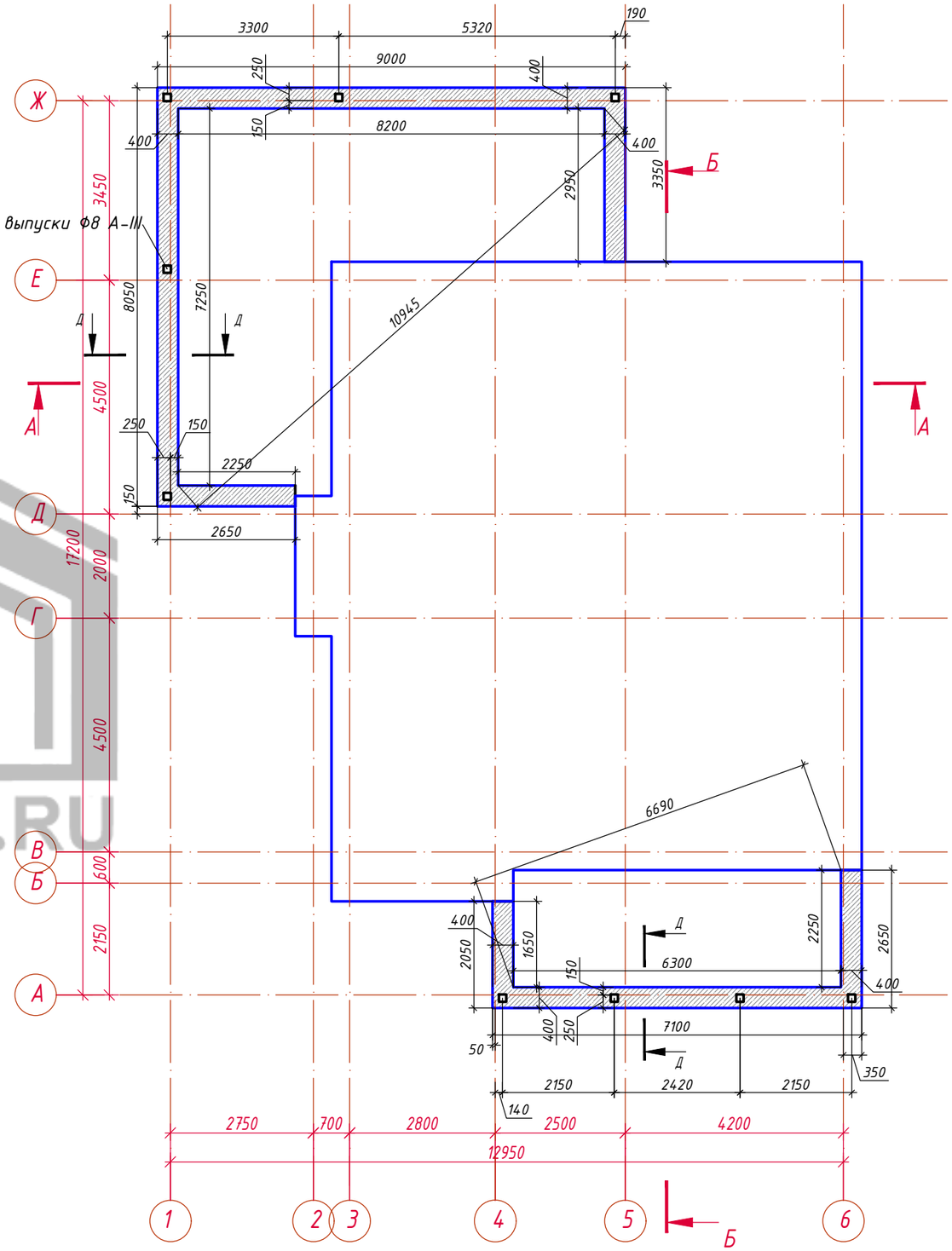

ДОМВМ.RU

Изм.	Кол. уч.	Лист.	№ док.	Подпись	Дата	Схема расположения свай и ростверка фундамента крыльца и террасы	Стадия	Лист	Листов
							Р	9	

Формат А3

Буронабивная свая СБ-1 (16 шт.)

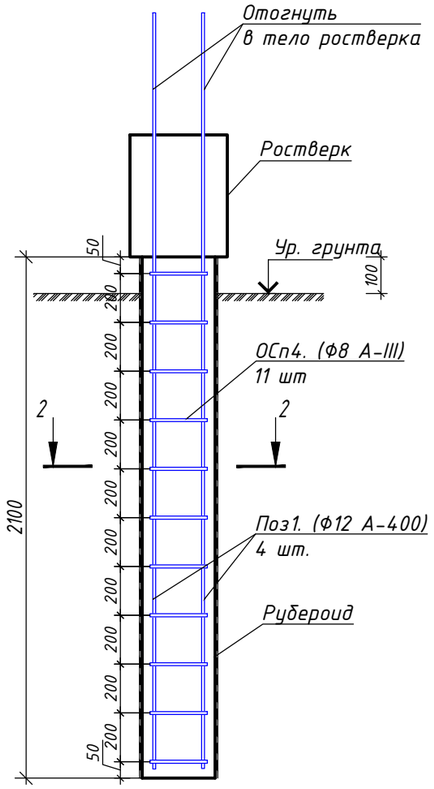

1-1

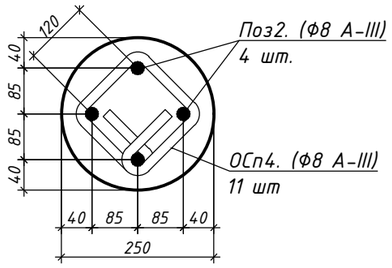

Сечение ростверка 1-1

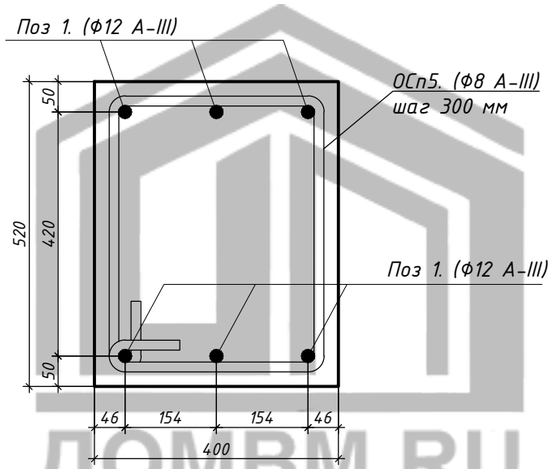

Типовая схема армирования угла ростверка

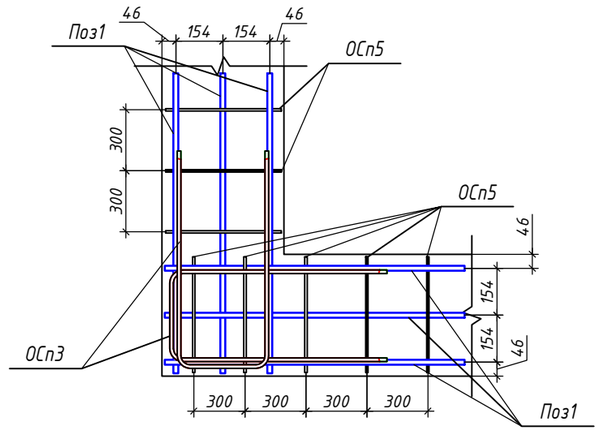

Спецификация элементов буронабивных свай СБ-1

Условное обознач.	Наименование	Длина, м	Сечение, мм	Кол-во, шт.	Отм. низа от ур. грунта, м	Отм. верха от ур. грунта, м
⊕	СБ-1	2,1 м	Ф250	16	-2,000	+0,100

Примечания:
1. Расход материалов на устройство свай и росверка смотреть в спецификации фундаментов на листе 12

Изм.	Кол. уч.	Лист.	№ док.	Подпись	Дата	Сзема устройства сваи СБ-1	Стадия	Лист	Листов
							Р	10	

Формат А3

Схема ввода коммуникаций

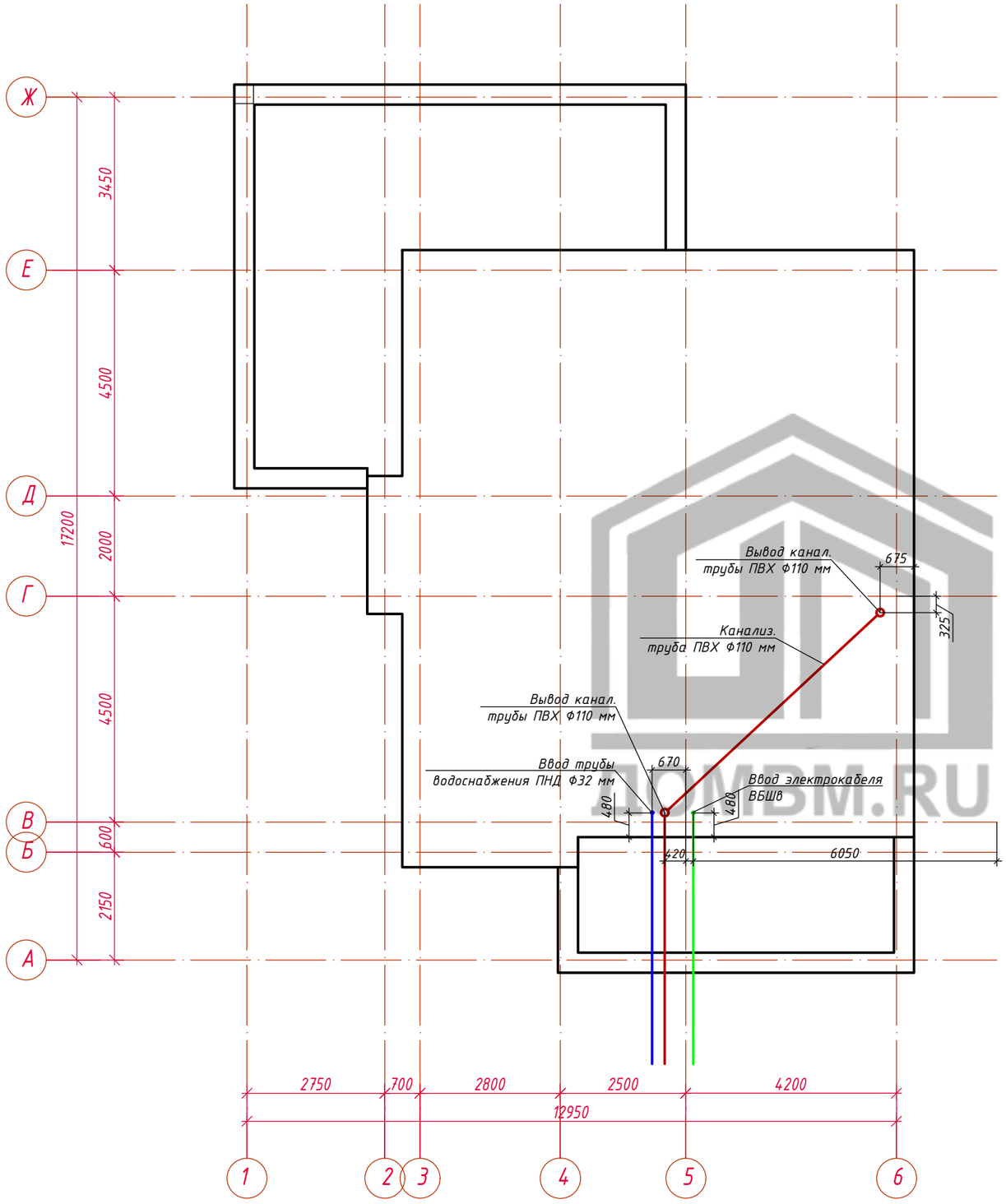

Узел прохода коммуникаций

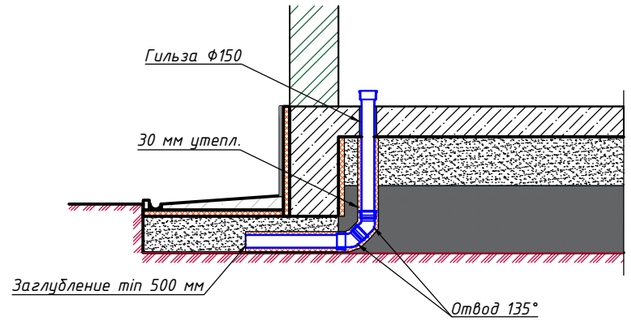

Расход материалаов

1. Труба ПВХ Ф110 мм - 20 метров.
2. Электрокабель ВБШв 3х6 -10 метров
3. Труба ПНД Ф32 -10 метров
4. Отвод 90°, Ф110 мм - 5 шт.
5. Отвод 135°, Ф110 мм - 5 шт.
6. Тройник косой Ф110 мм -1 шт

ЛОМБМ.RU

Изм.	Кол. уч.	Лист.	№ док.	Подпись	Дата	Схема ввода коммуникаций	Стадия	Лист	Листов
							Р	11	

Формат А3

Спецификация плиты фундамента ФП-1

Марка, поз.	Обозначение	Наименование	Кол.	Масса, ед.кг.	Примечание
		Сборочные единицы			
		Детали			
1	ГОСТ 10884-94	⌀12 А-III L=3500 м.п.		0,89	3115 кг
1	ГОСТ 10884-94	⌀8 А-III L=3000	64	1,18	84 кг
		Технологическая арматура			
ОСп1	ГОСТ 10884-94	⌀8 А-III L=1310	192	0,52	110 кг
ОСп2	ГОСТ 10884-94	⌀8 А-III L=2490	320	0,98	352 кг
ОСп3	ГОСТ 10884-94	⌀8 А-III L=2045	102	0,81	90 кг
ОСп4	ГОСТ 10884-94	⌀8 А-III L=600	180	0,26	50 кг
ОСп5	ГОСТ 10884-94	⌀8 А-III L=1700	120	0,67	88 кг
		Материалы			
		Бетон класса В25 (Ребра)			13 м3
		Бетон класса В25 (Плита)			30,83 м3
		Бетон класса В25 (Ступени)			2,5 м3
		Бетон класса В25 (Сваи)			1,7 м3
		Бетон класса В25 (Ростверк)			7 м3

Поз.	Эскиз
ОСп1	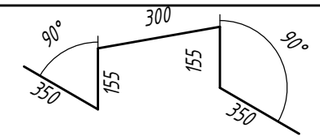
ОСп2	
ОСп3	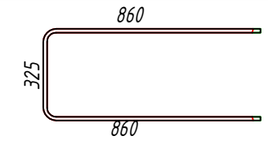
ОСп4	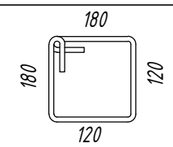
ОСп5	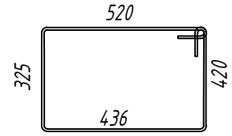

ОСп - см. Ведомость деталей

Ведомость расхода стали, кг

Марки элементов	Изделия арматурные			Общий расход
	Арматура класса			
	А-III		Всего	
	ГОСТ 10884-94			
	⌀12	⌀8		
Фундаменты	3115	774	3889	3889

Примечания:

1. Защитный слой бетона для арматуры ребра - 40 мм, для нижней верхней арматуры плиты - 25 мм.
2. Стержни основного армирования устанавливать непрерывно, стыки арматуры выполнять внахлест и вразбежку. Длина нахлеста для стержней Ф12 не менее 410 мм.
3. Поз. ОСп1 устанавливать с шагом 800х800 мм в шахматном порядке.
4. В спецификации для поз.1 учтен расход 3.5% на нахлест стержней.
5. Перед бетонированием фундаментной плиты, заложить трубы водоснабжения и канализации в предусмотренных местах.

ДОМВМ.RU

Изм.	Кол. уч.	Лист.	№ док.	Подпись	Дата	Спецификация фундаментов	Стадия	Лист	Листов
							Р	12	

Разрез по террасе (А)

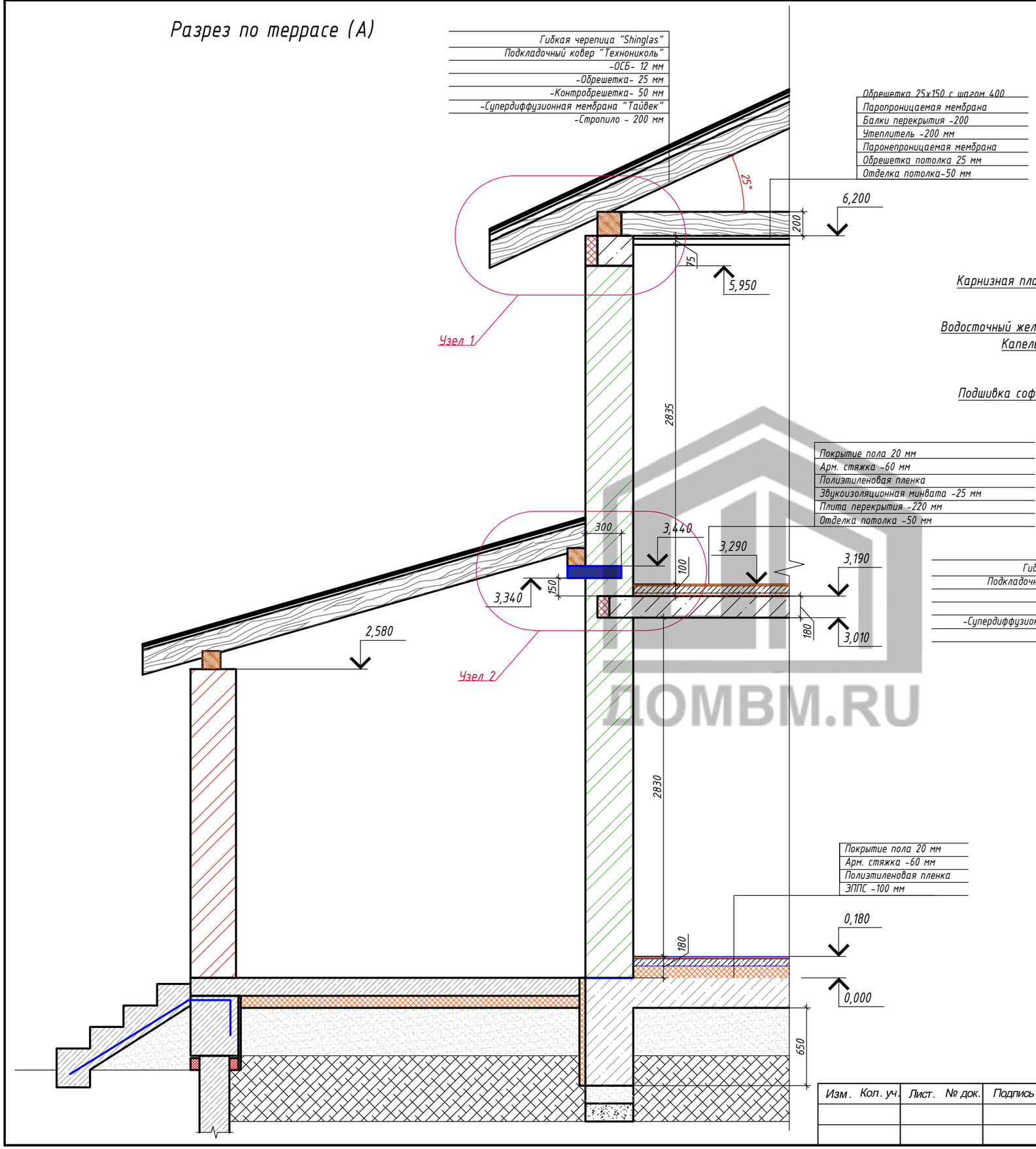

Узел 1

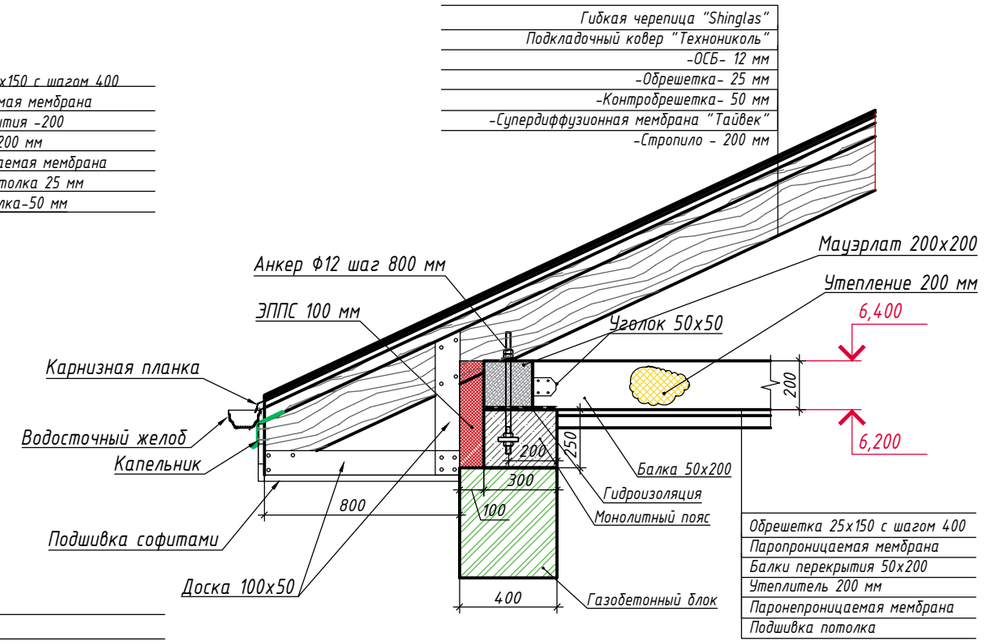

Узел 2

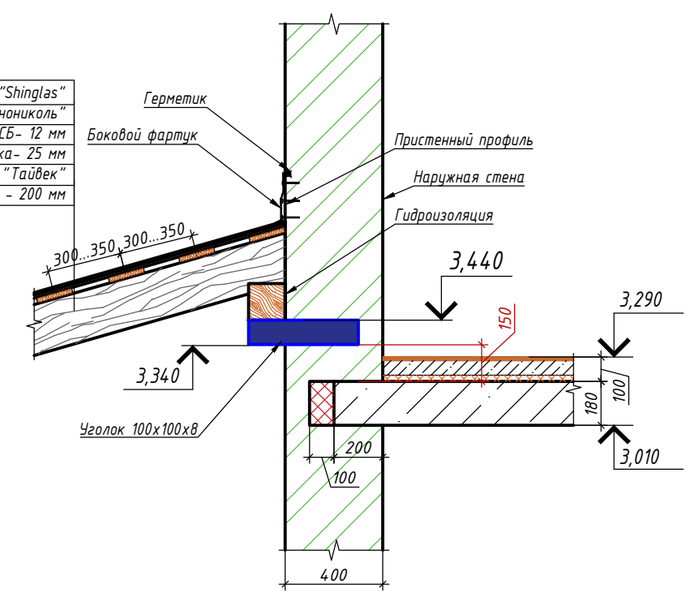

ДОМВМ.RU

Изм.	Кол. уч.	Лист.	№ док.	Подпись	Дата	Разрез по стене террасы	Стадия	Лист	Листов
							Р	13	

Разрез по крыльцу (Б)

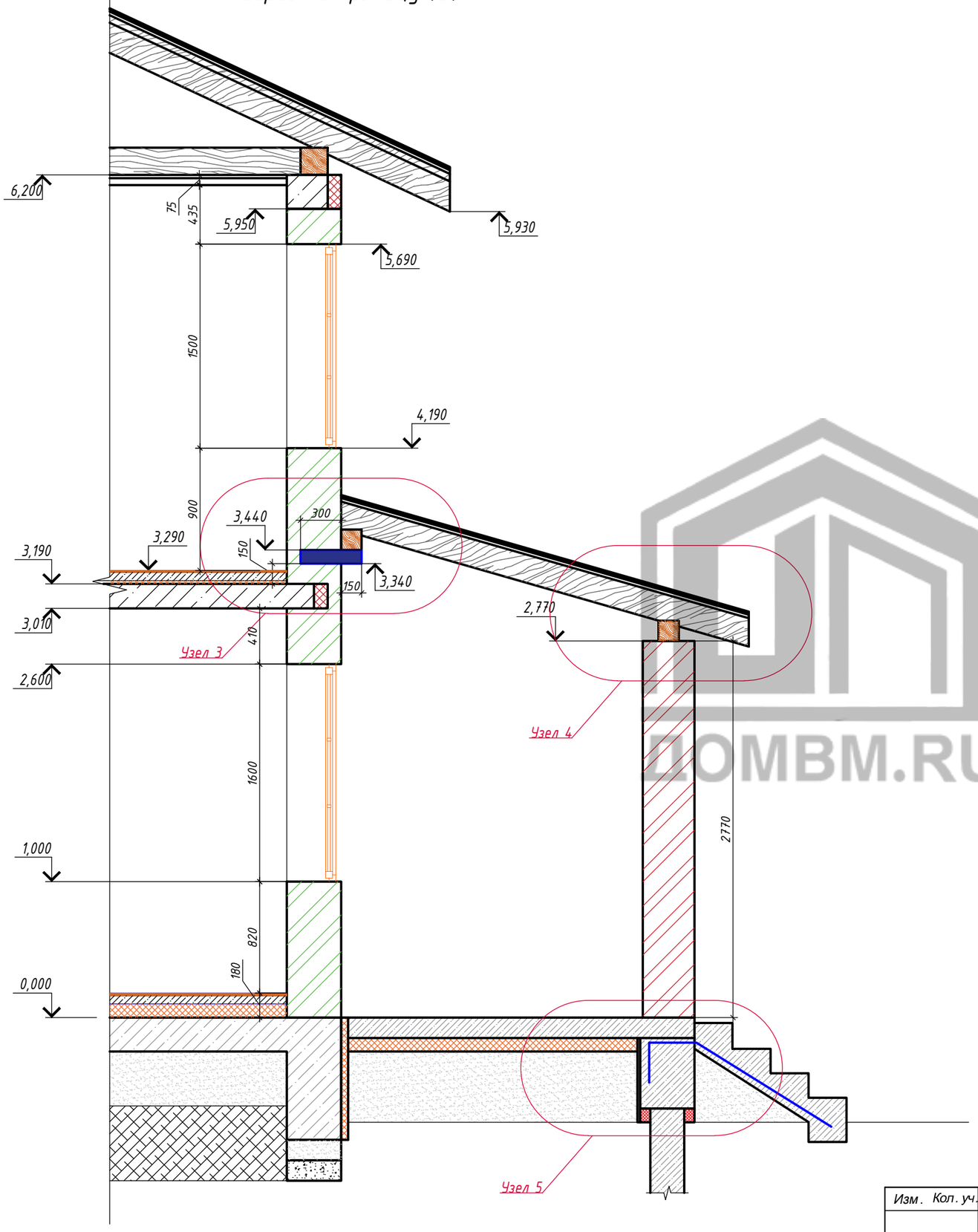

Узел 3

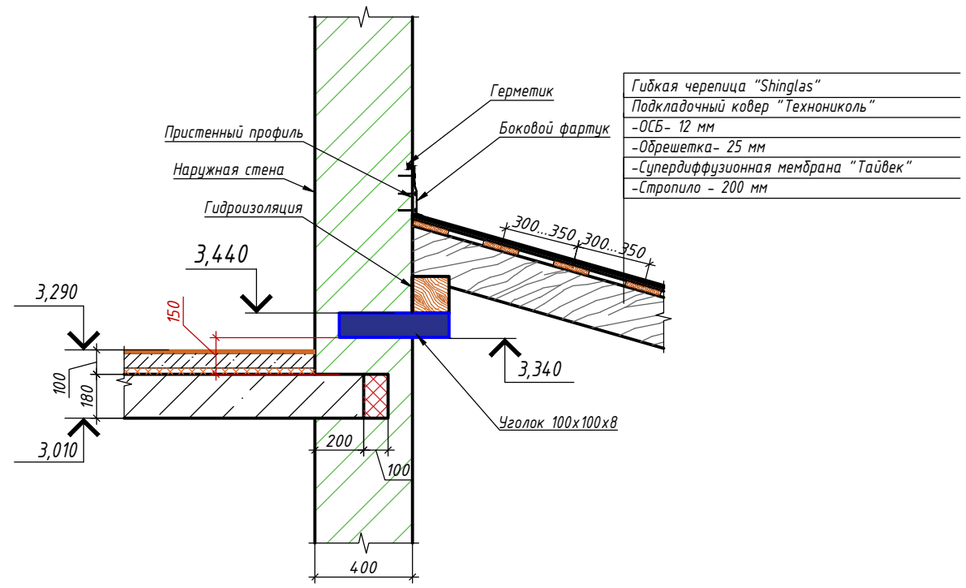

Гибкая черепица "Shinglas"
Подкладочный ковер "Технониколь"
-ОСБ- 12 мм
-Обрешетка- 25 мм
-Супердиффузионная мембрана "Тайвек"
-Стропило - 200 мм

Узел 4

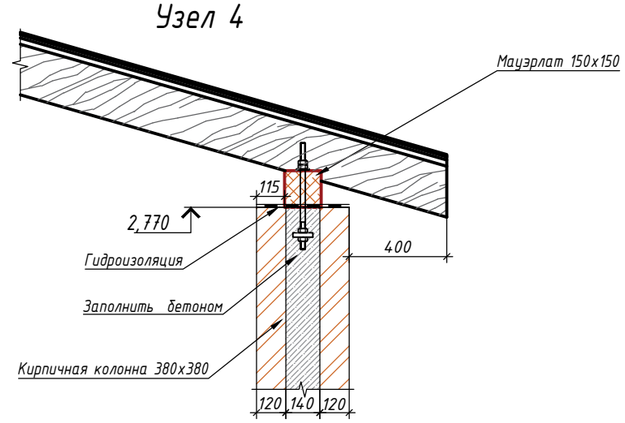

Узел 5

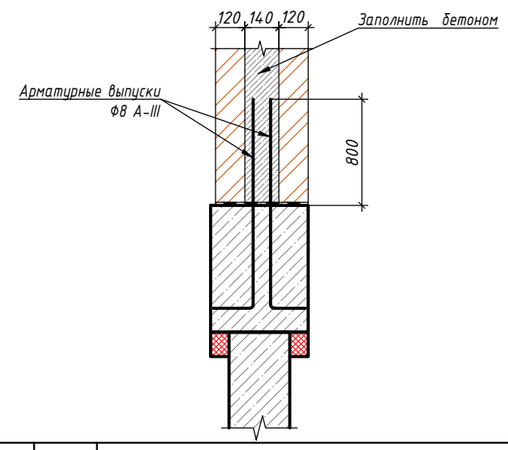

DOMBM.RU

Изм.	Кол. уч.	Лист.	№ док.	Подпись	Дата	Разрез по стене крыльца	Стадия	Лист	Листов
							Р	14	

Кладочный план 1 этажа

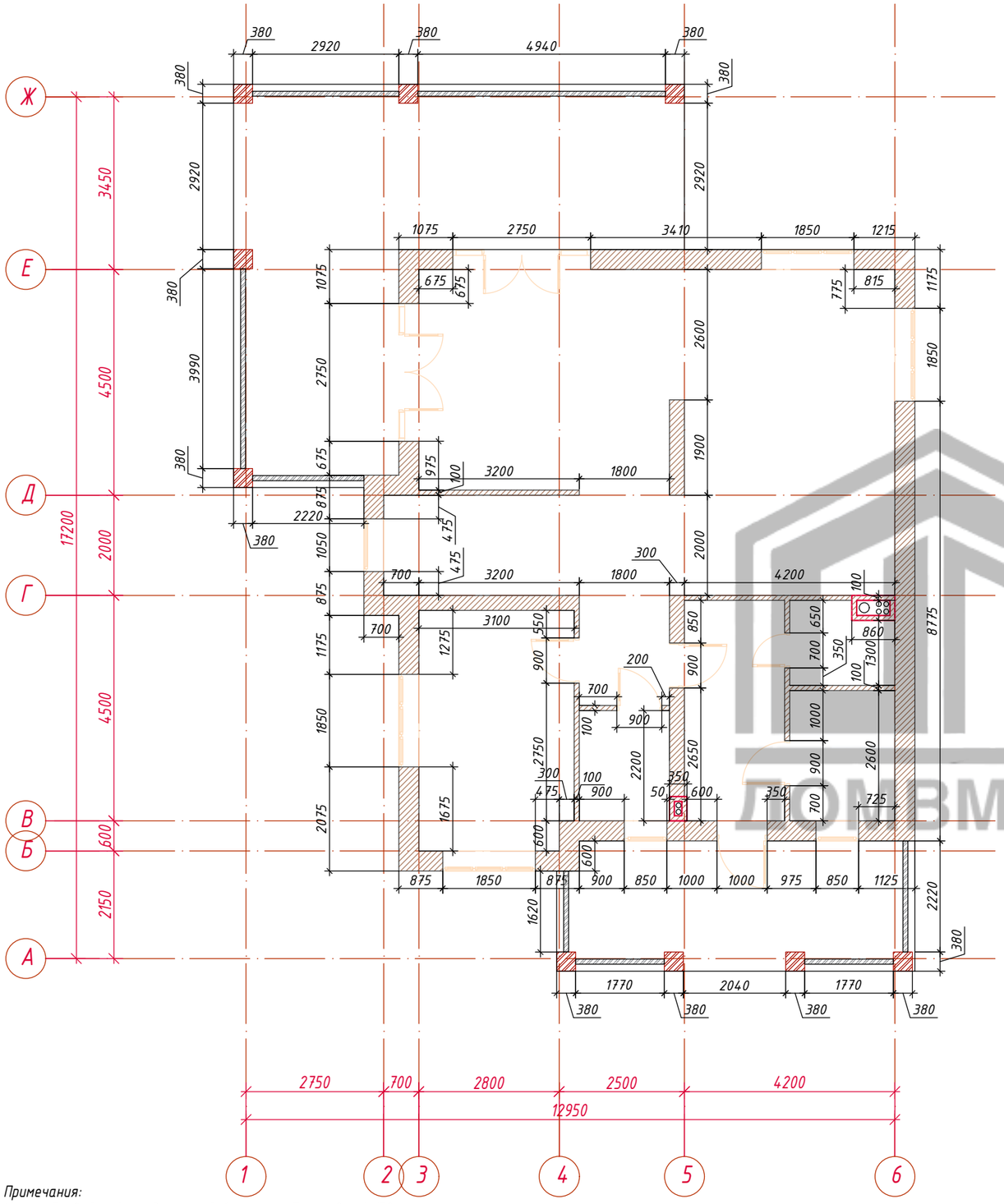

Кладочный план 2 этажа

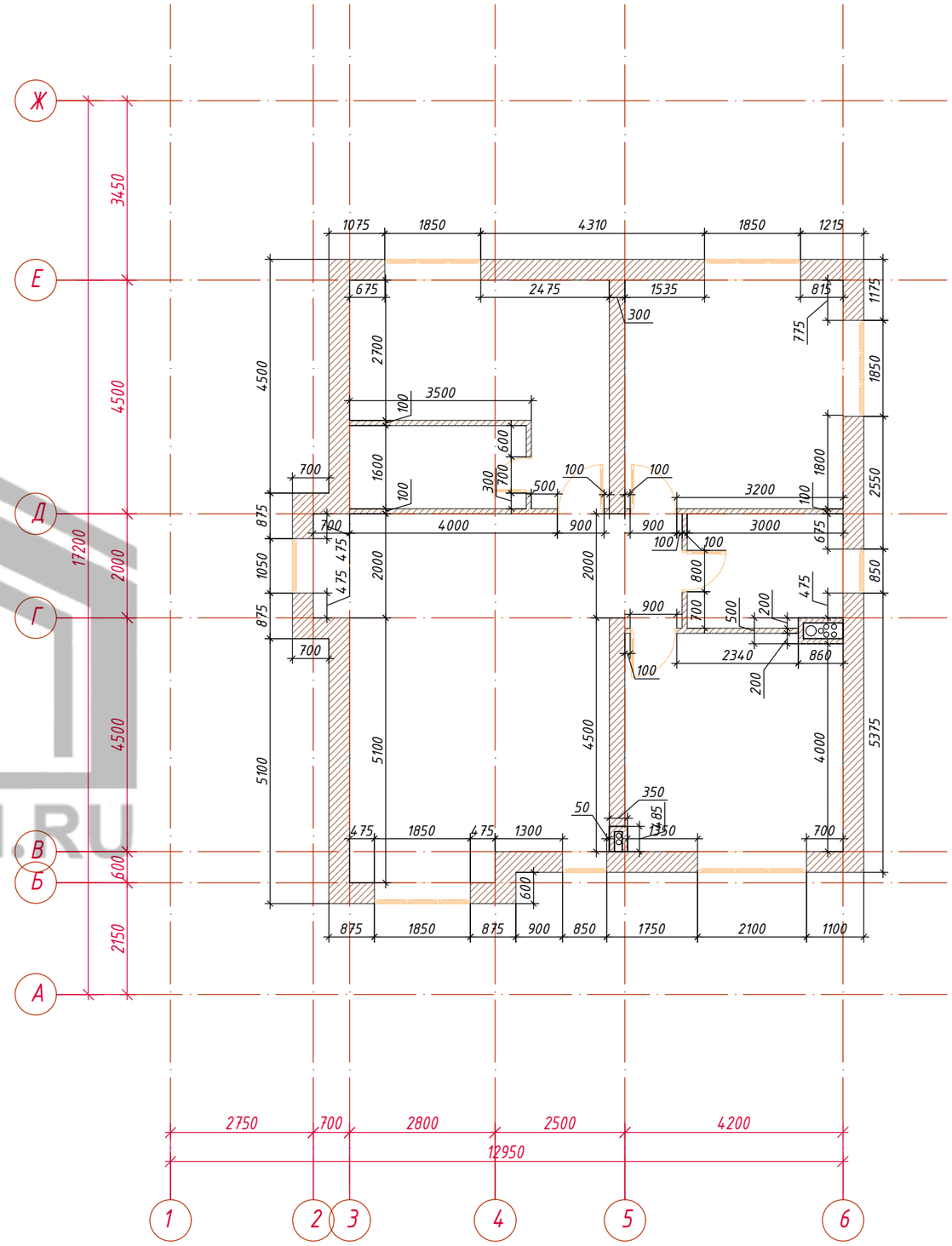

Примечания:

1. Первый ряд кладки укладывать на ЦП раствор М150
2. Армирование кладки производить через каждые 4 ряда кладки арматурой Ф8 А-III
3. При возведении внутренних стен и перегородок, каждый 4 ряд соединяется с основной стеной с помощью оцинкованной перфополосы.
4. При кладке перегородок оставить компенсационный зазор до плит перекрытия высотой 30 мм.
5. Компенсационный зазор заполнить монтажной пеной
6. Предусмотреть уголки в кладке на указанных отметках для монтажа мауэрлата крыльца и террасы (Уголки указаны на схемах стропильных систем крыльца и террасы. Отметки установки уголков указаны на разрезах А и Б)

Изм.	Кол. уч.	Лист.	№ док.	Подпись	Дата	Кладочные планы этажей	Стадия	Лист	Листов
							Р	15	

ДОМВМ.RU

Фронтон по оси Д-Г

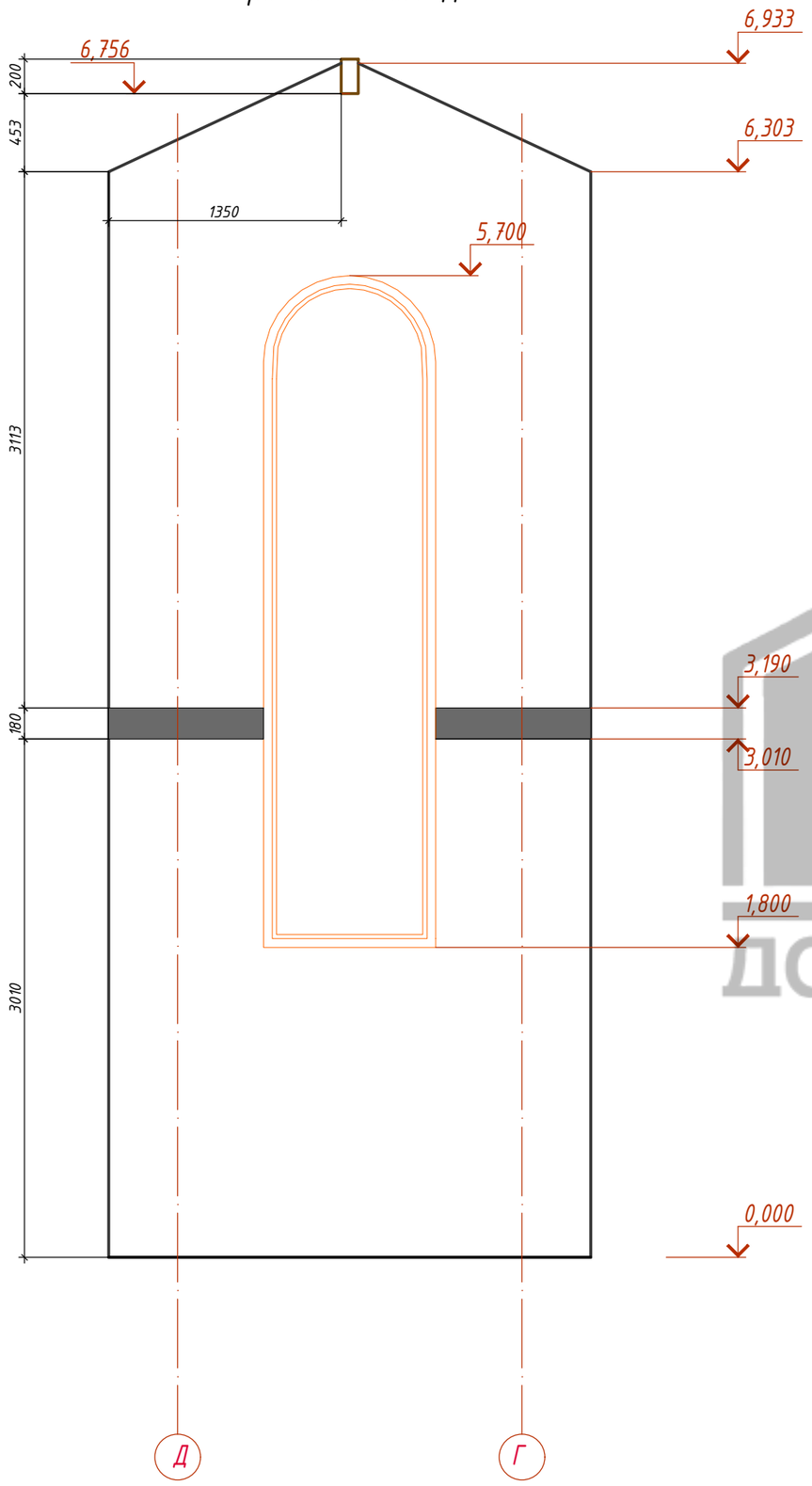

Фронтон по оси Д-Г

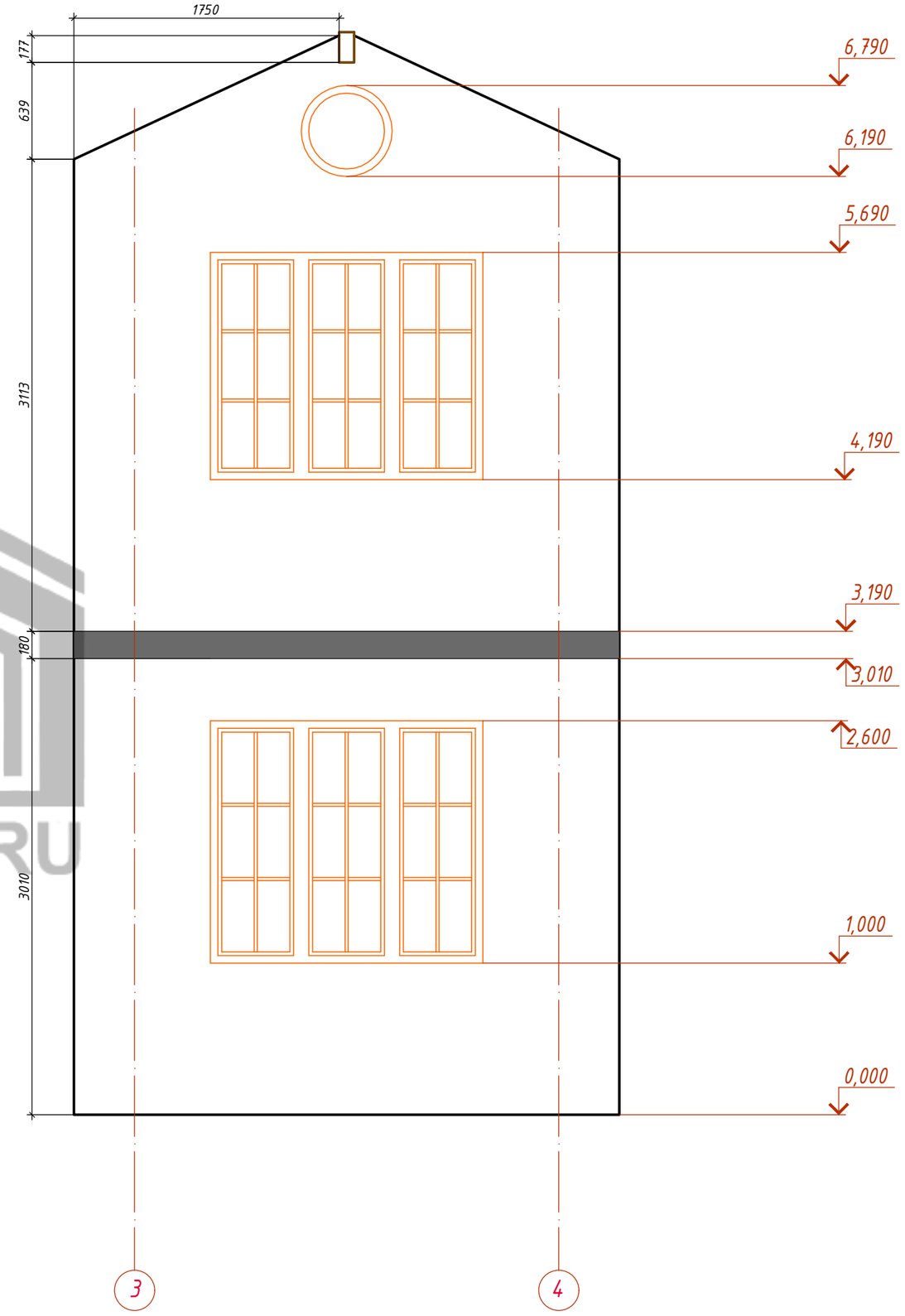

ДОМВМ.RU

Изм.	Кол. уч.	Лист.	№ док.	Подпись	Дата	Схемы фронтонов	Стадия	Лист	Листов
							Р	16	

Ведомость расхода материалов на возведение стен

Виды работ	Наименование	Габариты, мм			Кол., шт	Площадь, $м^2$	Объём $м^3$
Наружные стены 375 мм	Газобетонные блоки D500	600	400	250	1470		88
Внутренние стены 300 мм	Газобетонные блоки D600	600	300	250	250		11
Перегородки и вентканалы 100 мм	Газобетонные блоки D600	600	100	250	1000		15
Армирование кладки стен	Арматура Ф8 А-III				1200 м		
Клей на кладку стен	"Bonolit"				3700 кг		
Кирпичные колонны	Полнотелый кирпич М150	250	120	65	1540		3
Гидроизоляция	Рулонная гидроизоляция Технониколь ХПП					70	

Геометрические данные стен

№П/П	Наименование	Кол-во	Ед. изм.
1	Толщина наружных стен	400	мм
2	Толщина внутренних несущих стен	300	мм
3	Толщина перегородок	100	мм
4	Высота 1-го этажа	3010	мм
5	Высота 2-го этажа	3010	мм
6	Периметр наружных стен 1-го этажа	47	м.п.
7	Периметр наружных стен 2-го этажа	48	м.п.
8	Периметр внутренних стен 1-го этажа	9.7	м.п.
9	Периметр внутренних стен 2-го этажа	9	м.п.
10	Площадь перегородок	120	$М^2$
11	Площадь оконных проемов	56	$М^2$
12	Площадь дверных проемов в несущих стенах	4,5	$М^2$
13	Площадь проемов в перегородках	17,5	$М^2$
14	Длина перемычек оконых и дверных проемов	37,5	м.п.
15	Площадь вентканалов	22,8	$М^2$
16	Площадь ограждения крыльца и террасы	28	$М^2$

Размещение оконного блока в наружной стене

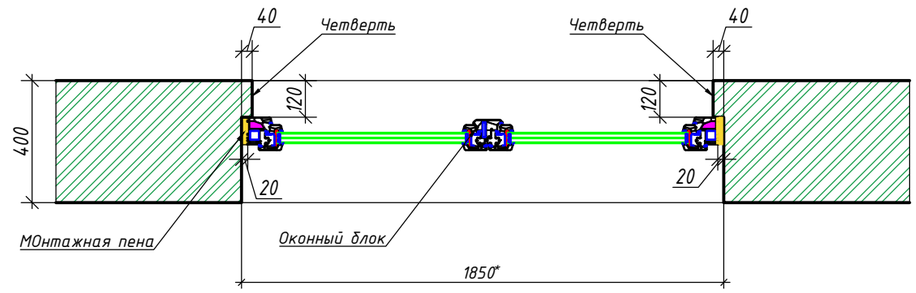

Схема крепления перегородок. перфорированной монтажной лентой

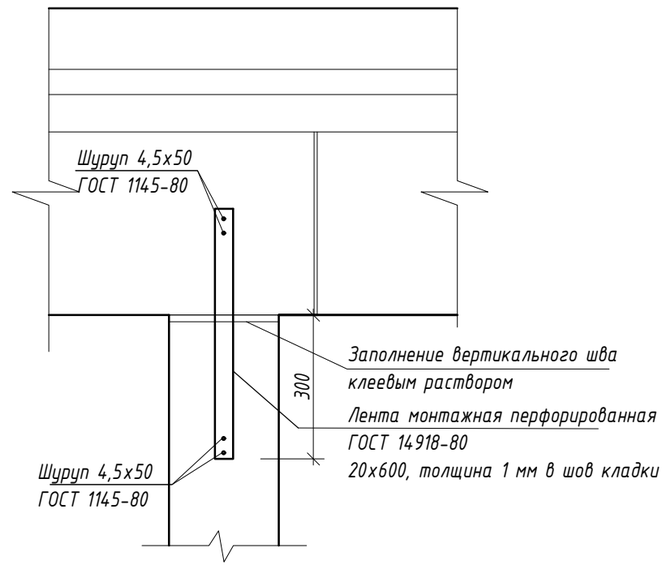

ДОМВМ.RU

Примечания:

Внимание !!! Перед началом кладки выполнить гидроизоляцию типа "Икопал" под несущими стенами и перегородками

Внимание !!! Расставить уголки в кладке для опирания мауэрлата крыльца и террассы указанные на листах 32-33 на схемах стропильной системы крыльца и террасы.

1. Первый ряд кладки укладывать на ЦП раствор М150
2. Армирование кладки производить через каждые 4 ряда кладки арматурой Ф8 А-III
3. При возведении внутренних стен и перегородок, каждый 4 ряд соединяется с основной стеной с помощью оцинкованной перфополосы.
4. При кладке перегородок оставить компенсационный зазор до плит перекрытия высотой 30 мм.
5. Компенсационный зазор заполнить монтажной пеной

Изм.	Кол. уч.	Лист.	№ док.	Подпись	Дата	Ведомость расхода материалов на возведение стен	Стадия	Лист	Листов
							Р	17	

Схема перемычек 1 этажа

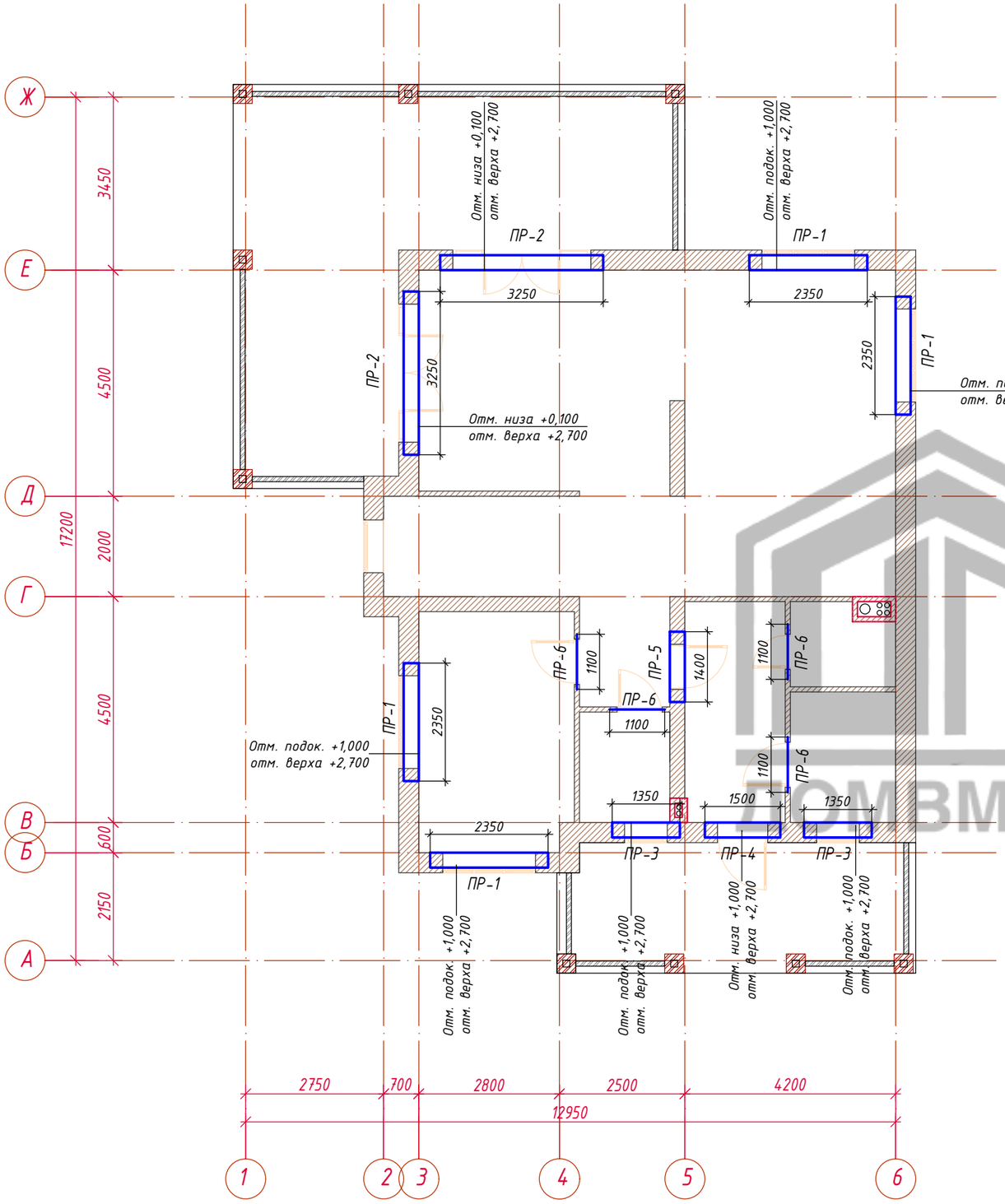

Схема перемычек 2 этажа

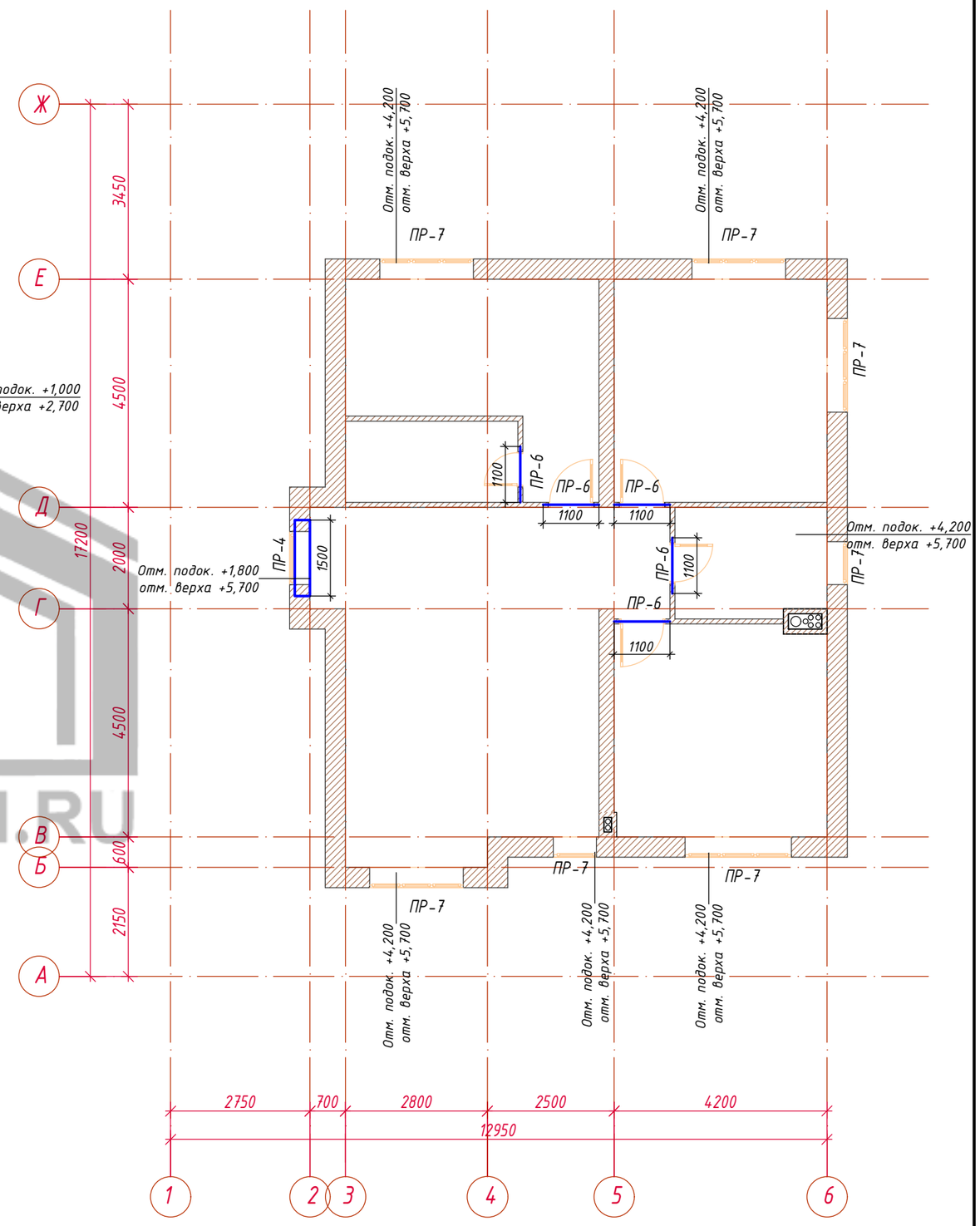

ДОМВМ.RU

Изм.	Кол. уч.	Лист.	№ док.	Подпись	Дата	Схема расположения перемычек	Стадия	Лист	Листов
							Р	18	

Ведомость перемычек

Марка	Схема сечения
ПР-1 (4 шт.)	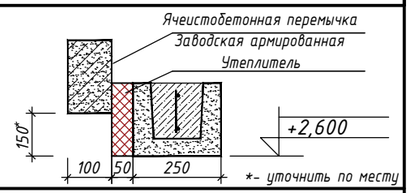
ПР-2 (2 шт.)	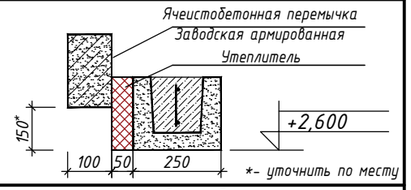
ПР-3 (2 шт.)	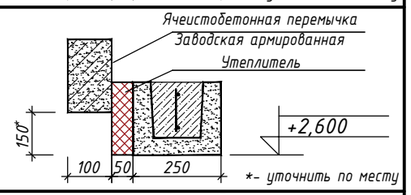
ПР-4 (2 шт.)	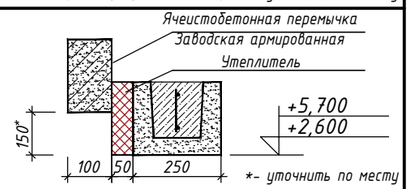
ПР-5 (1 шт.)	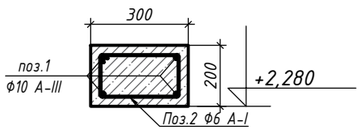
ПР-6 (9 шт.)	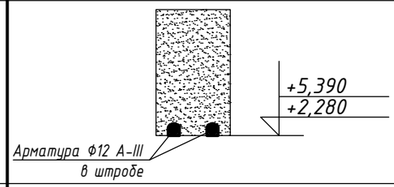
ПР-7 (2 шт.)	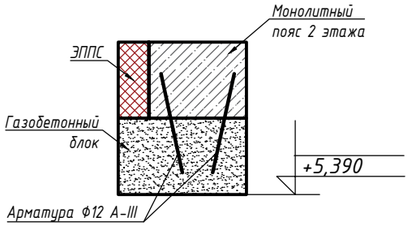

Примечания:

1. Защитный слой арматуры перемычек -30 мм со всех сторон.
2. Смотреть совместно с фасадами в разделе АР.
3. Минимальное опирание перемычек на стену -200 мм
5. Перемычки поз. ПР-7 выполняются посредством закрепления надпроемных блоков к монолитному поясу 2 этажа с помощью арматурных стержней (Блоки с арматурными стержнями ставятся в качестве нижней опалубки монолитного пояса, затем выполняется бетонирвоание монолитного пояса)

Ведомость расхода материалов перемычек

Марка, поз.	Обозначение	Наименование	Кол.	Масса, ед.кг.	Примечание
		Сборочные единицы			
		Детали			
1	ГОСТ 10884-94	Ø12 А-III L=100 м.п.		0,89	89 кг
2	ГОСТ 10884-94	Ø6 А-I L=50		0.222	11 кг
		Материалы			
		Бетон класса В20			1,5 м3

Принципиальная схема установки рольставней в Наружной стене с монолитными перемычками в лотковых блоках (Перемычки 1 этажа)

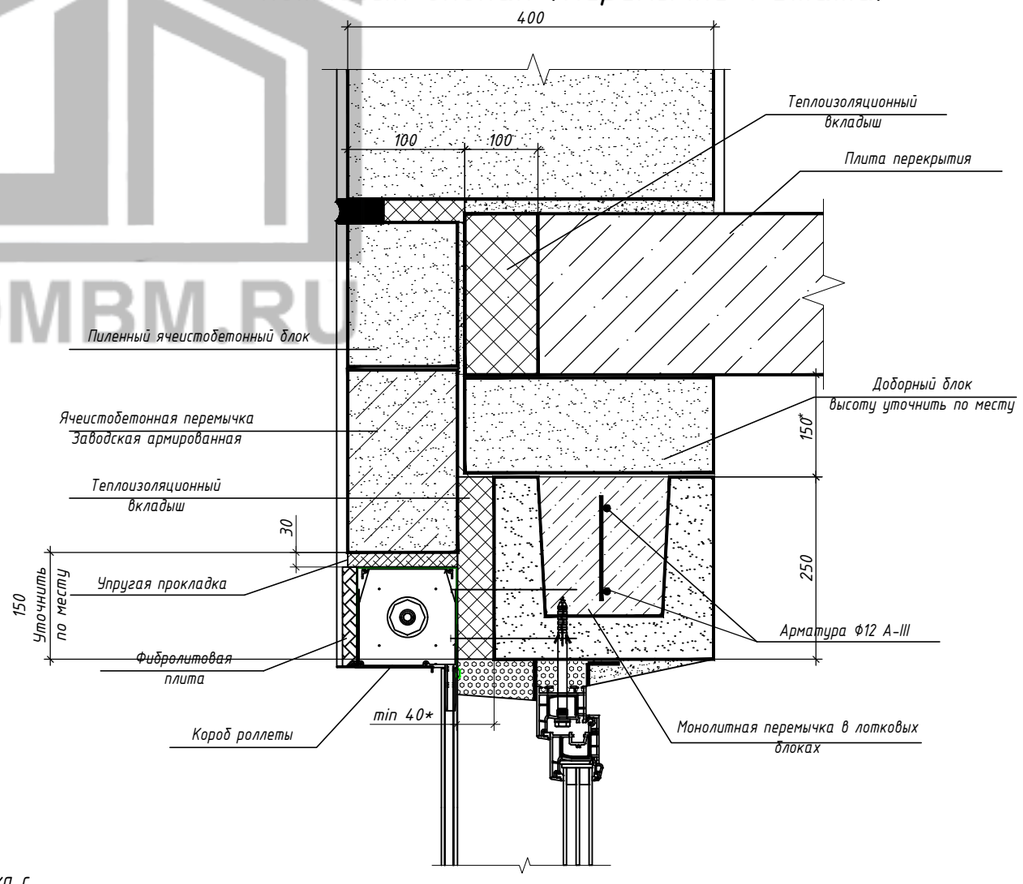

ДОМВМ.RU

Изм.	Кол. уч.	Лист.	№ док.	Подпись	Дата	Ведомость перемычек	Стадия	Лист	Листов
							Р	19	

Опалубочный план монолитной плиты перекрытия ПМ-1 на отм. +3,010

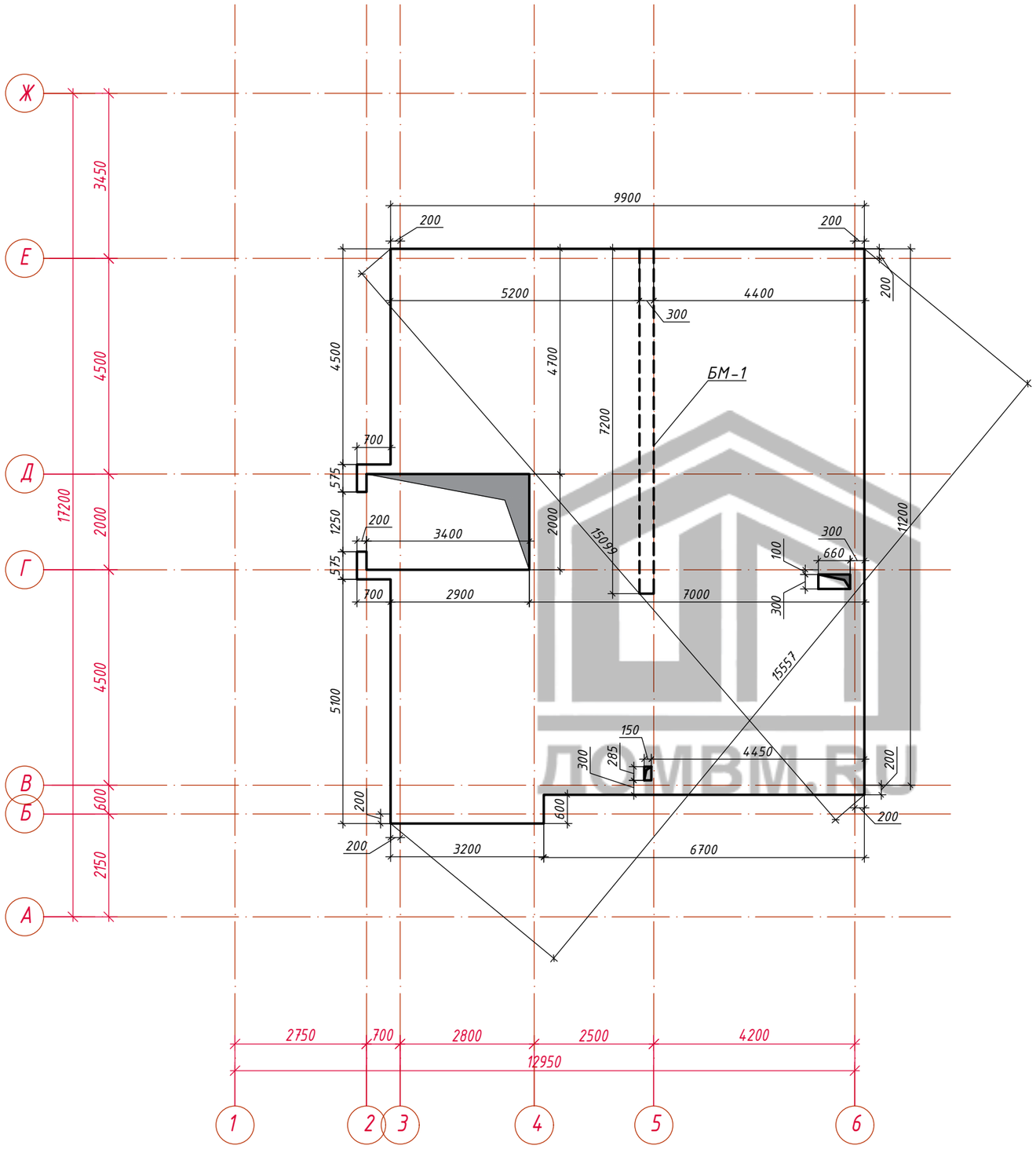

Геометрические данные монол. перекрытия

№П/П	Наименование	Кол-во	Ед. изм.
1	Периметр наружных стен	47	п.м.
2	Площадь перекрытия	109.5	$м^2$
3	Площадь балконов	0	$м^2$
4	Толщина перекрытия	180	мм

Изм.	Кол. уч.	Лист.	№ док.	Подпись	Дата		Стадия	Лист	Листов
						Опалубочный план монолитной плиты перекрытия ПМ-1 на отм. +3,010	Р	20	

Армирование плиты перекрытия ПМ-1 на отм. +3,010 в нижней зоне

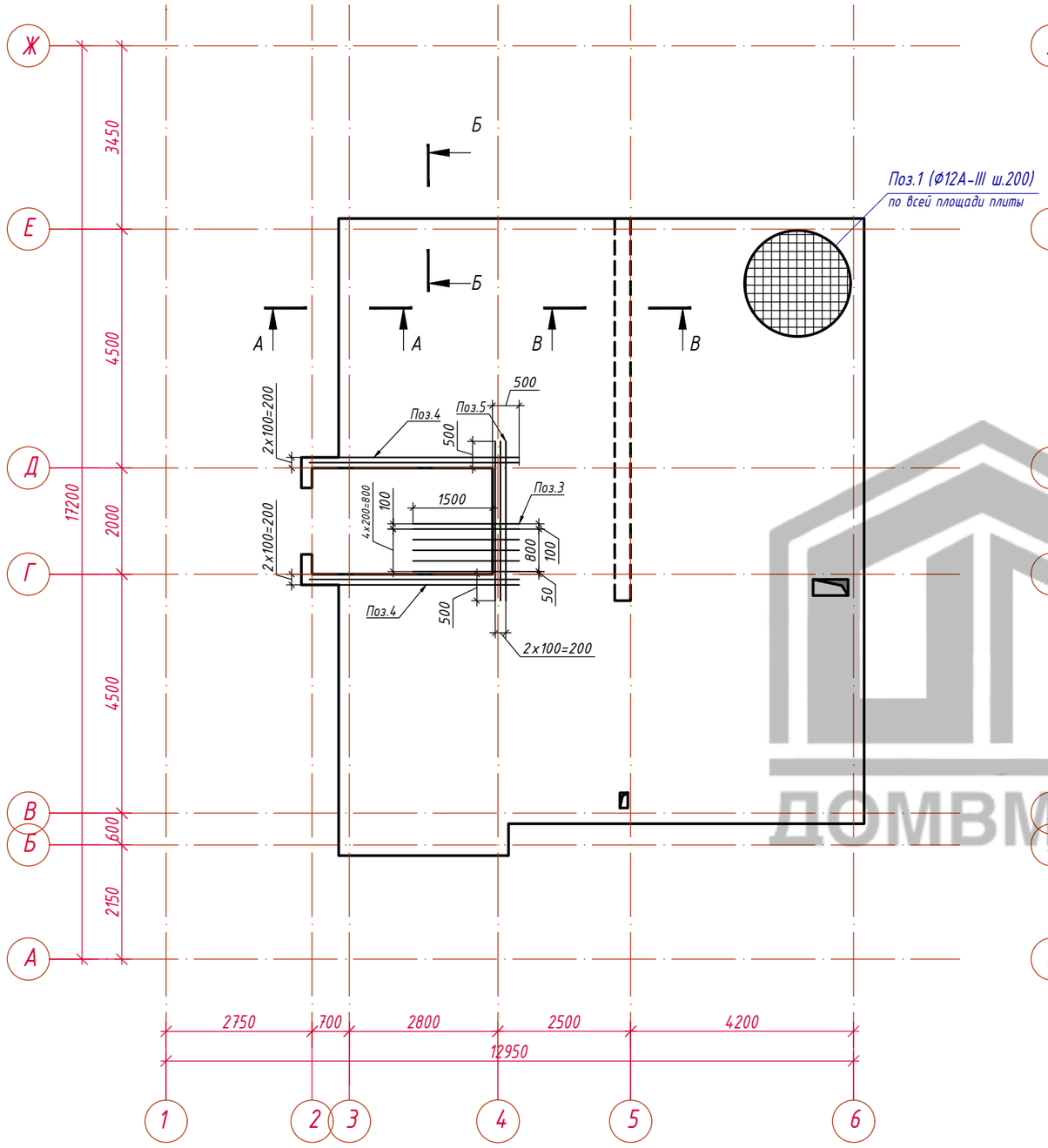

Армирование плиты перекрытия ПМ-1 на отм. +3,010 в верхней зоне

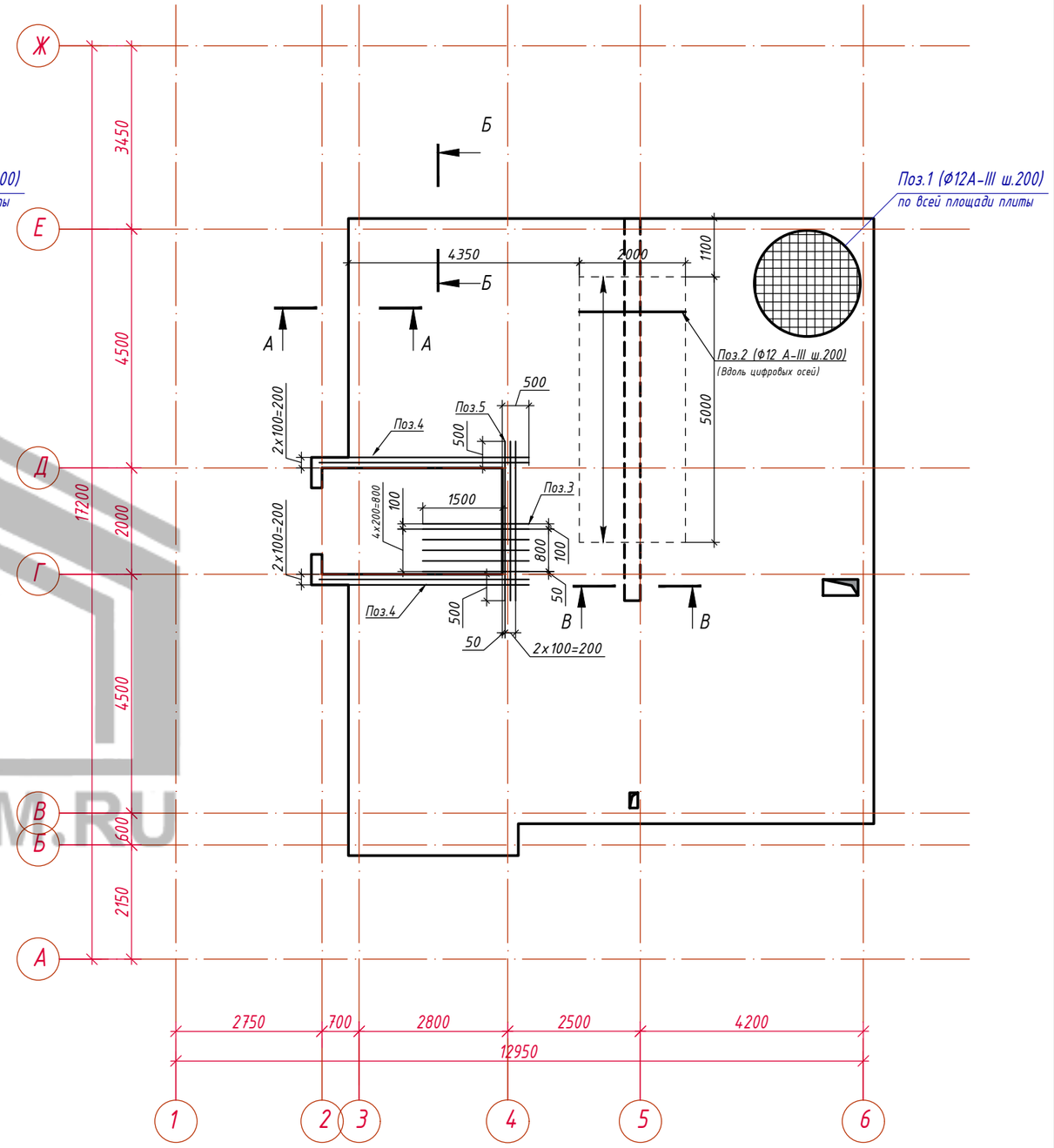

ДОМВМ.RU

Примечания:

1. Общие указания к проекту см. лист 2
2. Защитный слой бетона для нижней арматуры - 25 мм, для верхней арматуры - 25 мм.
3. Стержни дополнительного армирования устанавливать между стержнми основного армирования с шагом 200 мм.
4. Стержни основного армирования устанавливать непрерывно, стыки арматуры выполнять внахлест и вразбежку. Длина нахлеста для стержней диаметром 12 не менее 410 мм.
5. Поз. ОСп1 устанавливать с шагом 800x800 мм в шахматном порядке.
6. Бетонирование балки БМ-1 и плиты перекрытия выполнить единовременно
7. Предусмотреть выпуски арматуры для соединения монолитной лестницы

Изм.	Кол. уч.	Лист.	№ док.	Подпись	Дата	Армирование монолитной плиты перекрытия ПМ-1 на отм. +3,010	Стадия	Лист	Листов
							Р	21	

Спецификация плиты монолитной Пм-1

Марка, поз.	Обозначение	Наименование	Кол.	Масса, ед.кг.	Примечание
		Сборочные единицы			
		Детали			
1	ГОСТ 10884-94	ф 12 А-III L=2280 м.п.		0,89	2030 кг
2	ГОСТ 10884-94	ф 12 А-III L=2000	25	1.78	45 кг
3	ГОСТ 10884-94	ф 12 А-III L=2000	12	1,78	22 кг
4	ГОСТ 10884-94	ф 12 А-III L=3950	16	3,52	71 кг
5	ГОСТ 10884-94	ф 12 А-III L=3000	16	2.67	73 кг
		Технологическая арматура			
ОСп1	ГОСТ 10884-94	ф 8 А-III L=1200	180	0,48	87 кг
		Материалы			
		Бетон класса В25 (Учтен расход балки БМ-1)			20,71 м3

ОСп - см. Ведомость деталей

Ведомость расхода стали, кг

Марки элементов	Изделия арматурные					Общий расход
	Арматура класса		Технологическая арматура класса		Всего	
	А-III		А-III			
	ГОСТ 10884-94		ГОСТ 10884-94			
	ф 12	Итого	ф 8	Итого		
Плита монолитная Пм-1	2334	2334	87	87	2421	2421

Ведомость деталей

Поз.	Эскиз
ОСп1	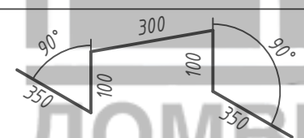

А-А

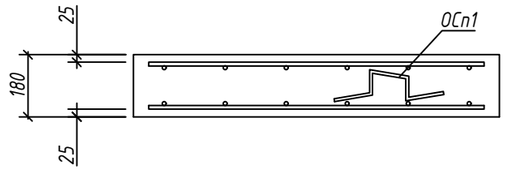

Б-Б

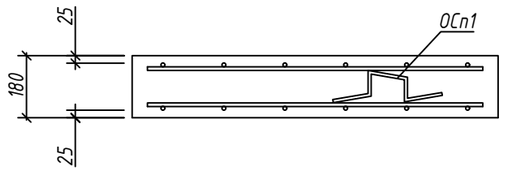

Примечания:

1. Защитный слой бетона для нижней арматуры - 25 мм, для верхней арматуры - 25 мм.
2. Стержни основного армирования устанавливать непрерывно, стыки арматуры выполнять внахлест и вразбежку. Длина нахлеста для стержней ф12 не менее 410 мм.
3. Стержни дополнительного армирования устанавливать между стержнями основного армирования с шагом 200 мм.
4. Поз. ОСп1 устанавливать с шагом 800х800 мм в шахматном порядке.
5. В спецификации для поз.1 учтен расход 3.5% на нахлест стержней.

Изм.	Кол. уч.	Лист.	№ док.	Подпись	Дата	Спецификация монолитной плиты перекрытия ПМ-1 на отм. +3,010	Стадия	Лист	Листов
							Р	22	

ДОМВМ.RU

Армирование балки БМ -1

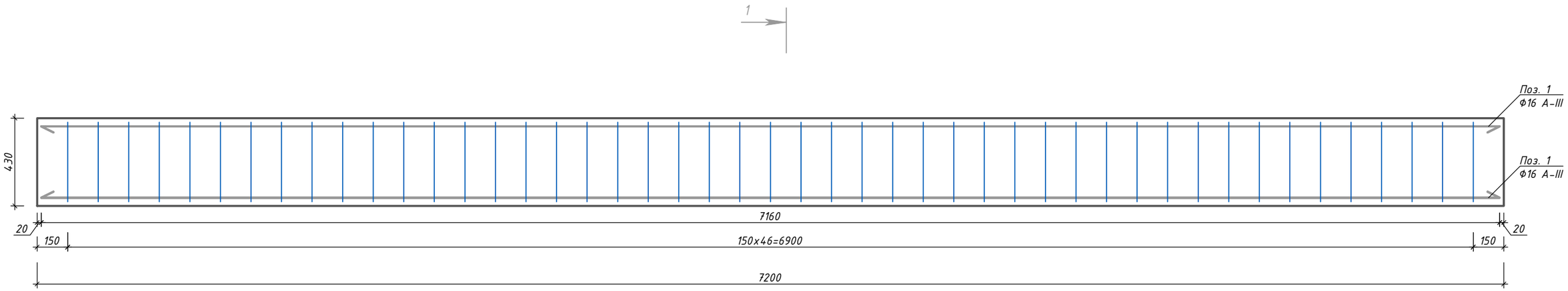

1-1

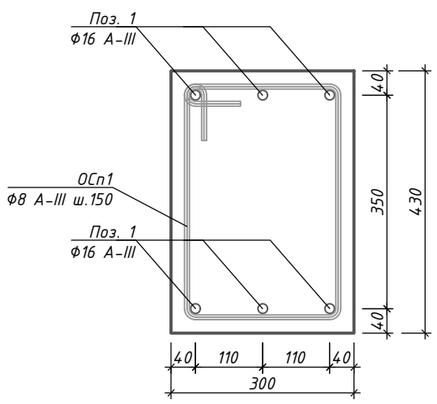

Ведомость деталей

Поз.	Эскиз
ОСп1	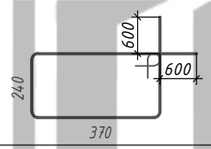

Спецификация Балки БМ-1

Марка, поз.	Обозначение	Наименование	Кол.	Масса, ед.кг.	Примечание
		Сборочные единицы			
		Детали			
1	ГОСТ 10884-94	Ф 16 А-III L=7160	6	11,3	68 кг
ОСп1	ГОСТ 10884-94	Ф 8 А-III L=1450	47	0,57	27 кг
		Материалы			
		Бетон класса В25 (Учтен в спецификции ПМ-1)			1 м3

ОСп - см. Ведомость деталей

В-В

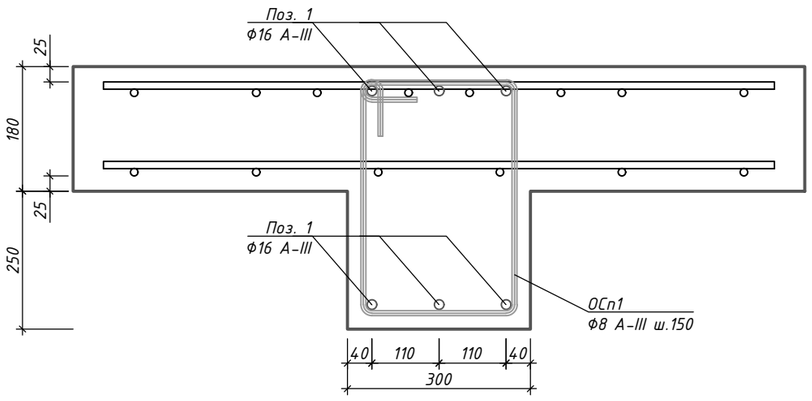

Ведомость расхода стали, кг

Марки элементов	Изделия арматурные					Общий расход
	Арматура класса		Технологическая арматура класса		Всего	
	А-III		А-III			
	ГОСТ 10884-94		ГОСТ 10884-94			
	Ф 16	Итого	Ф 8	Итого		
Балка БМ-1	68	68	27	27	95	95

Примечания:

1. Бетонирование балок и плиты перекрытия выполнить единовременно
2. Хомуты перевязывать вразбежку, чтобы стыки смежных хомутов не находились на одном продольном стержне.

Изм.	Кол. уч.	Лист.	№ док.	Подпись	Дата	Армирвоание балки БМ-1	Стадия	Лист	Листов
							Р	23	

ДОМВМ.RU

Схема монолитного пояса 2 этажа на отм. +5,950

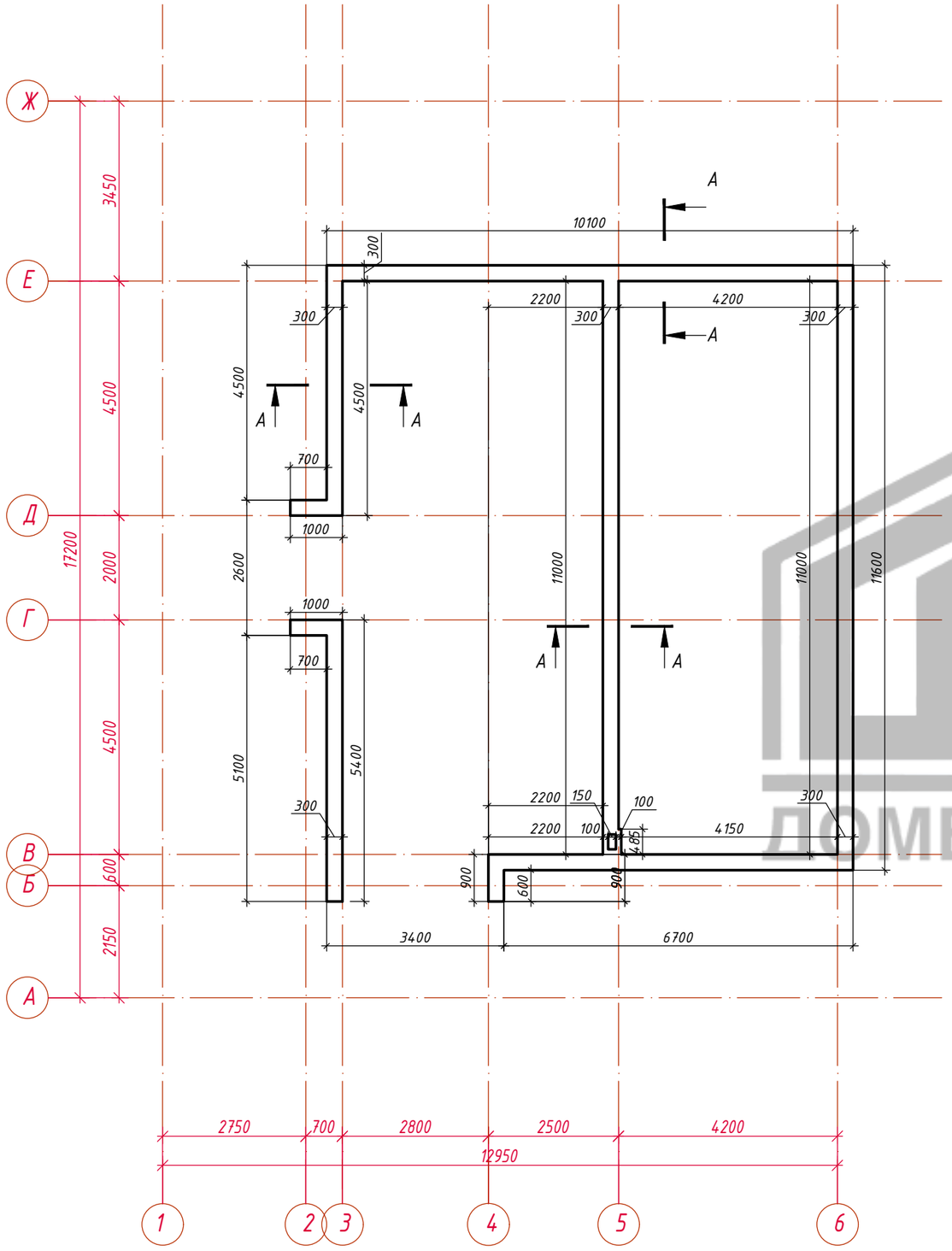

Спецификация монолитного пояса 2 этажа на отм. +5,950

Марка, поз.	Обозначение	Наименование	Кол.	Масса, ед.кг.	Примечание
		Сборочные единицы			
		Детали			
1	ГОСТ 10884-94	ф 12 А-III L=250 м.п.		0,89	223 кг
ОСп1	ГОСТ 10884-94	ф 6 А-III L=1040	62	0,23	15 кг
ОСп2	ГОСТ 10884-94	ф 12 А-III L=1200	46	1,1	50 кг
		Материалы			
		Бетон класса В20			4,2 м3

ОСп - см. Ведомость деталей

Ведомость деталей

Поз.	Эскиз
ОСп1	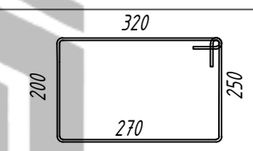
ОСп2	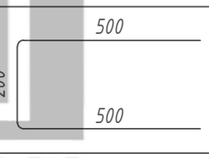

Узел опирания балок перекрытия 2 этажа на монолитный пояс

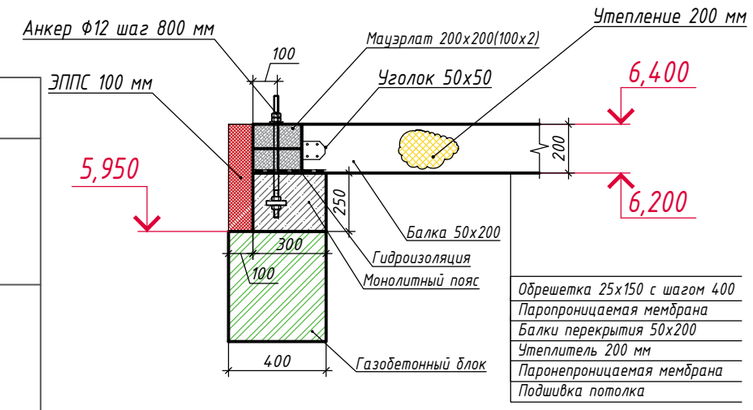

А-А

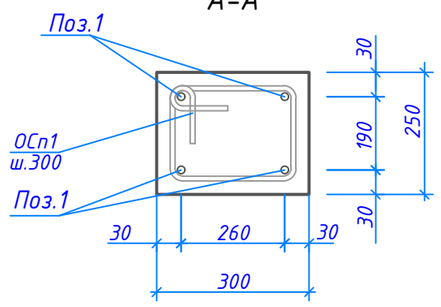

Типовая схема армирования угла монолитного пояса

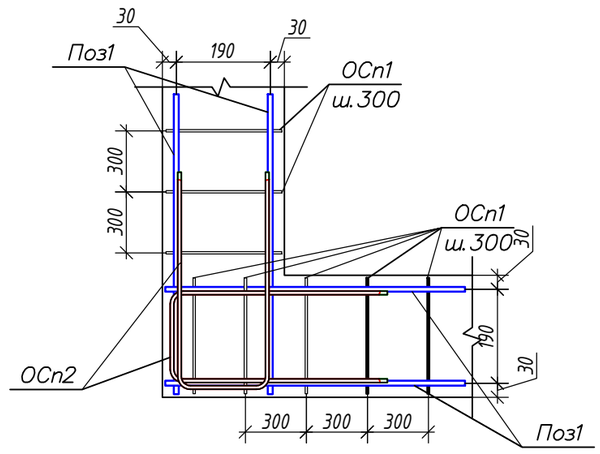

Изм.	Кол. уч.	Лист.	№ док.	Подпись	Дата	Схема устройства монолитного пояса	Стадия	Лист	Листов
							Р	24	

ДОМВМ.RU

Схема перекрытия 2 этажа

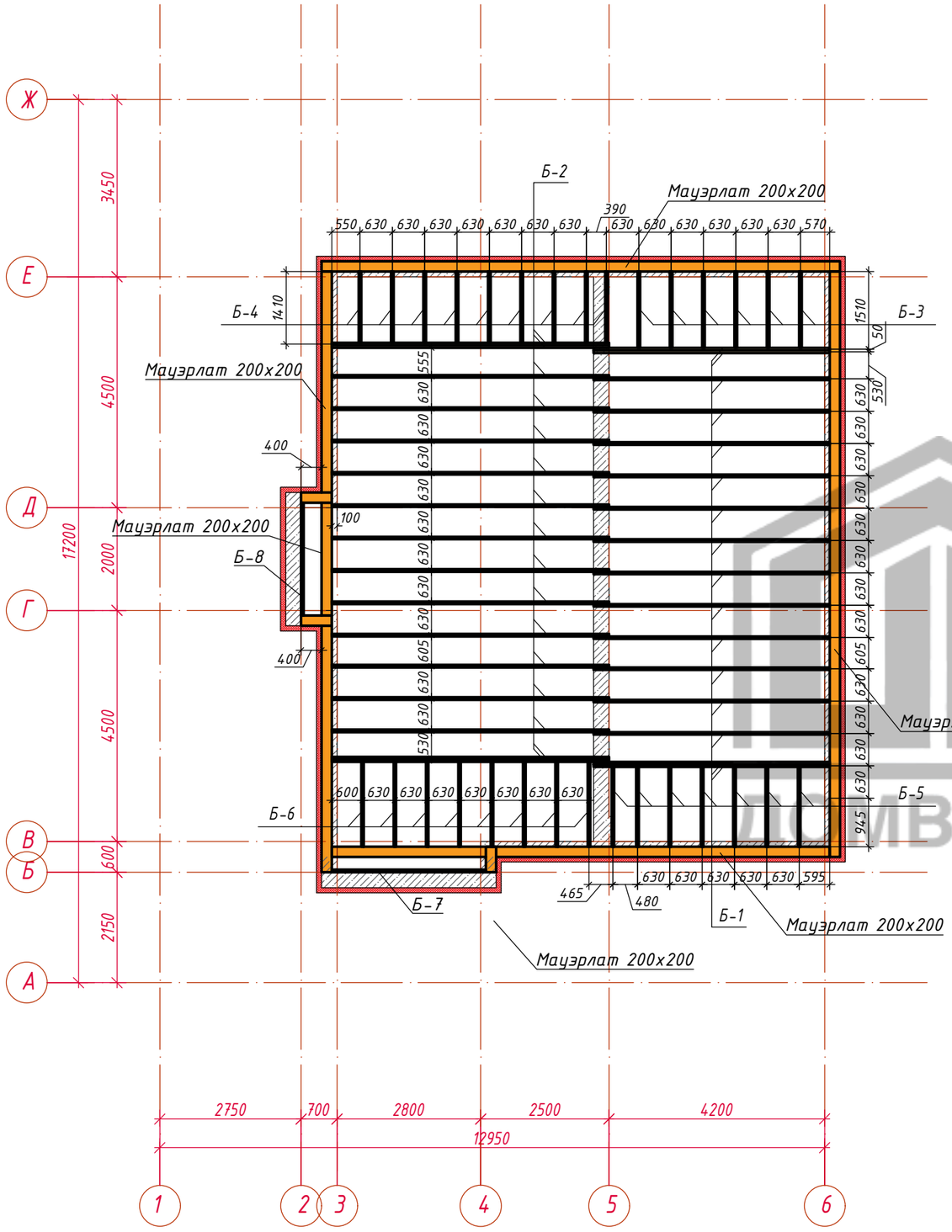

Ведомость расхода древесины на перекрытие 2 этажа

Марка позиц.	Обозначения	Наименования	Кол-во	Масса ед. кг.	Приме-чания
Б-1	ГОСТ 8486-86*Е	Балка 50х200(h) L =4600 мм	16	-	
Б-2	ГОСТ 8486-86*Е	Балка 50х200(h) L =5400 мм	16	-	
Б-3	ГОСТ 8486-86*Е	Балка 50х200(h) L =1485 мм	6	-	
Б-4	ГОСТ 8486-86*Е	Балка 50х200(h) L =1385 мм	9	-	
Б-5	ГОСТ 8486-86*Е	Балка 50х200(h) L =1550 мм	7	-	
Б-6	ГОСТ 8486-86*Е	Балка 50х200(h) L =1650 мм	8	-	
Б-7	ГОСТ 8486-86*Е	Балка 50х200(h) L =3000 мм	1	-	
Б-8	ГОСТ 8486-86*Е	Балка 50х200(h) L =2200 мм	1	-	
	ГОСТ 8486-86*Е	Мауэрлат 200х200х6000	8	-	1,92 $м^3$
		Расход древесины 50х200х6000	40		2.4 $м^3$
		Утеплитель			20 $м^3$
		Опора для балки 140х50 мм			33 шт.
		Оцинкованные уголки 50х50 мм			120 шт.

Разрез перекрытия 2 этажа

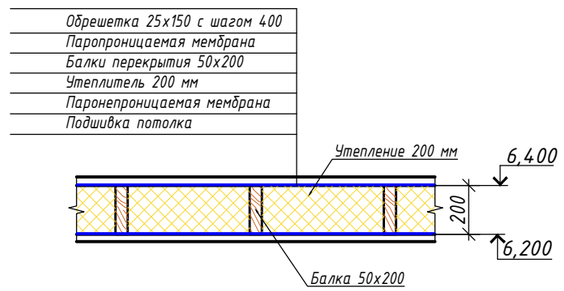

DOMBM.RU

Изм.	Кол. уч.	Лист.	№ док.	Подпись	Дата	Схема перекрытия 2 этажа	Стадия	Лист	Листов
							Р	25	

Схема расположения подстропильных конструкций

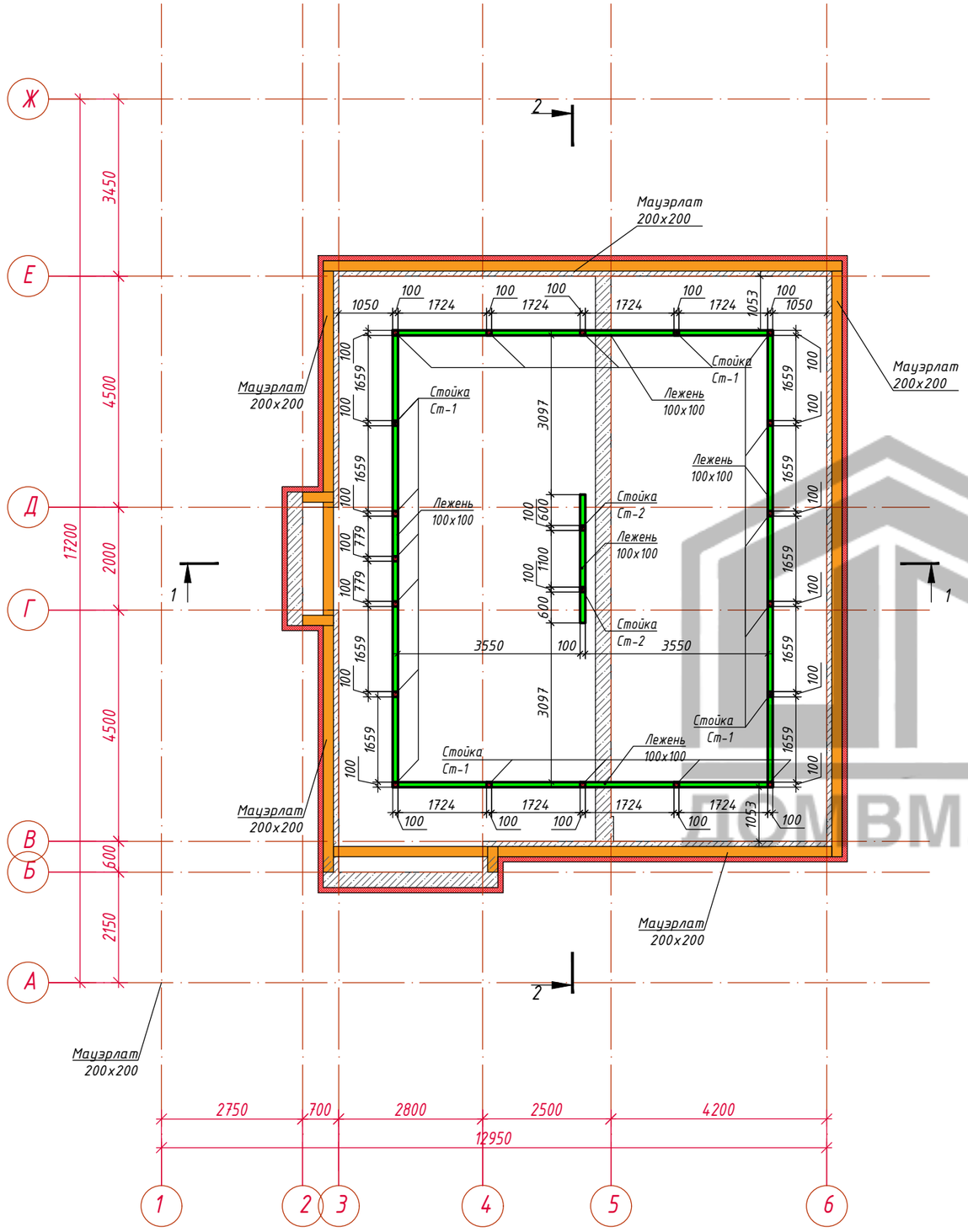

Схема расположения стропильных конструкций

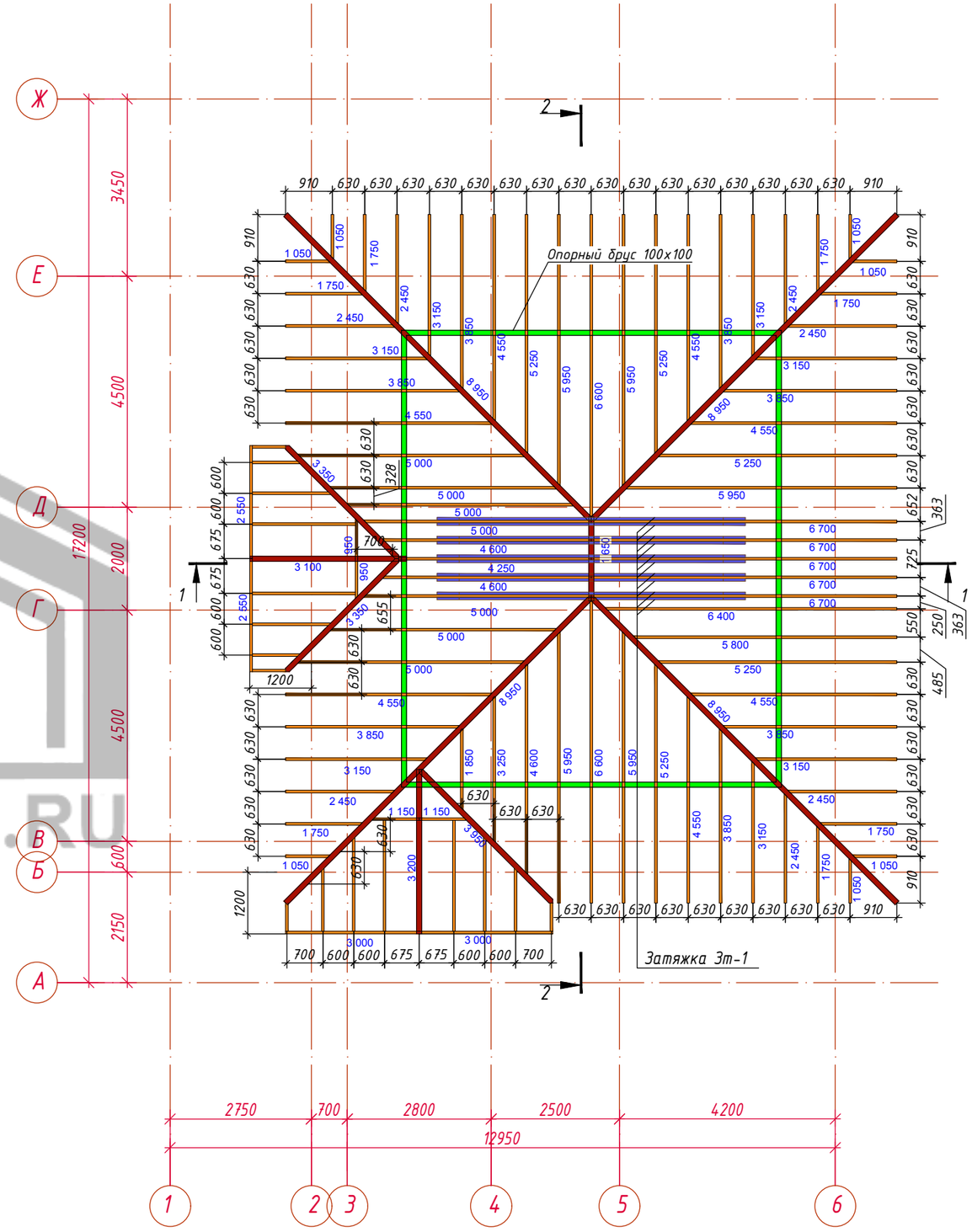

Изм.	Кол. уч.	Лист.	№ док.	Подпись	Дата	Схемы расположения подстропильных и стропильных конструкций	Стадия	Лист	Листов
							Р	26	

ПОМВМ.RU

Разрез 1-1

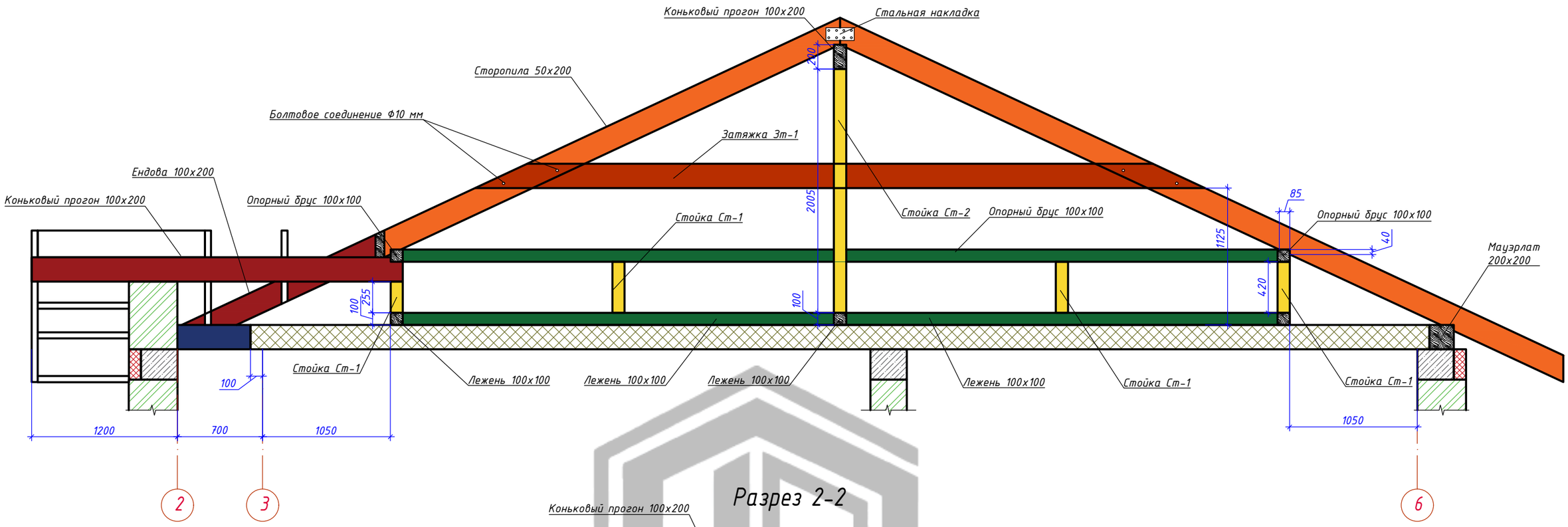

Разрез 2-2

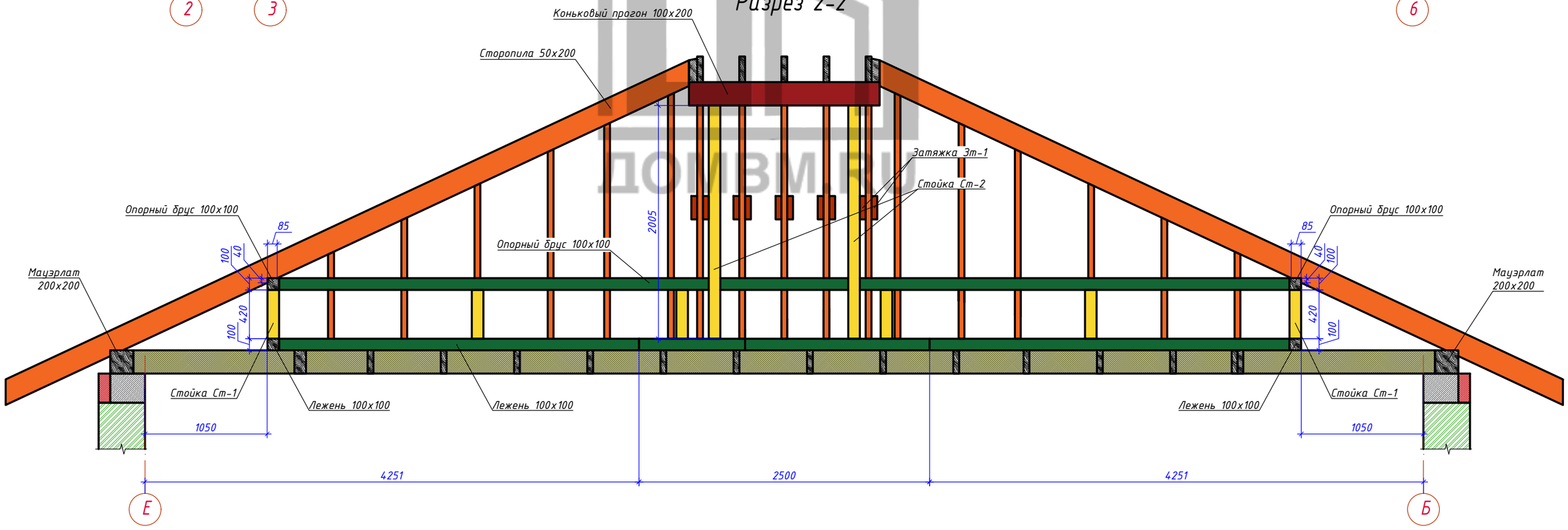

ДОМВМ.РФ

Примечания:

1. Крепление лежней к балкам перекрытия выполнить на гвоздях
2. Крепления стоек, лежней, опорных брусов и стропил выполнить на гвоздях и дополнительно закрепить металлическими уголками или пластинами.

Изм.	Кол. уч.	Лист	№ док.	Подпись	Дата	Разрез 1-1 Разрез 2-2	Стадия	Лист	Листов
							Р	27	

Разрез 1-1 (3D вид)

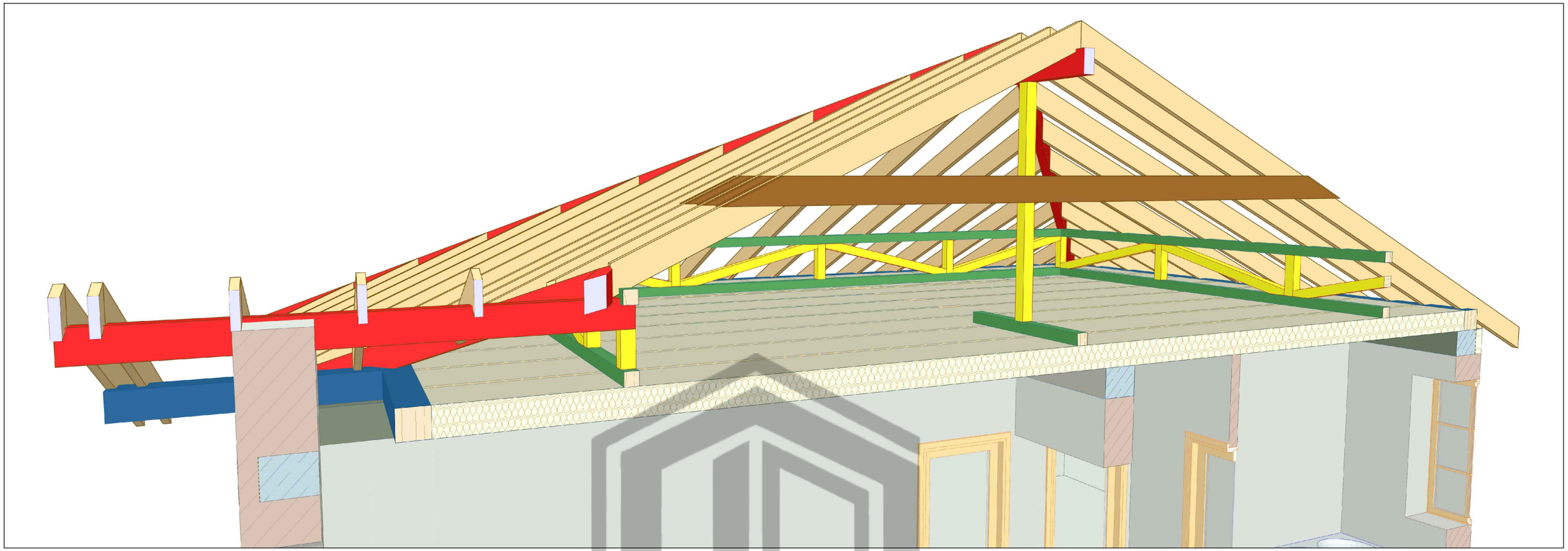

Разрез 2-2 (3D вид)

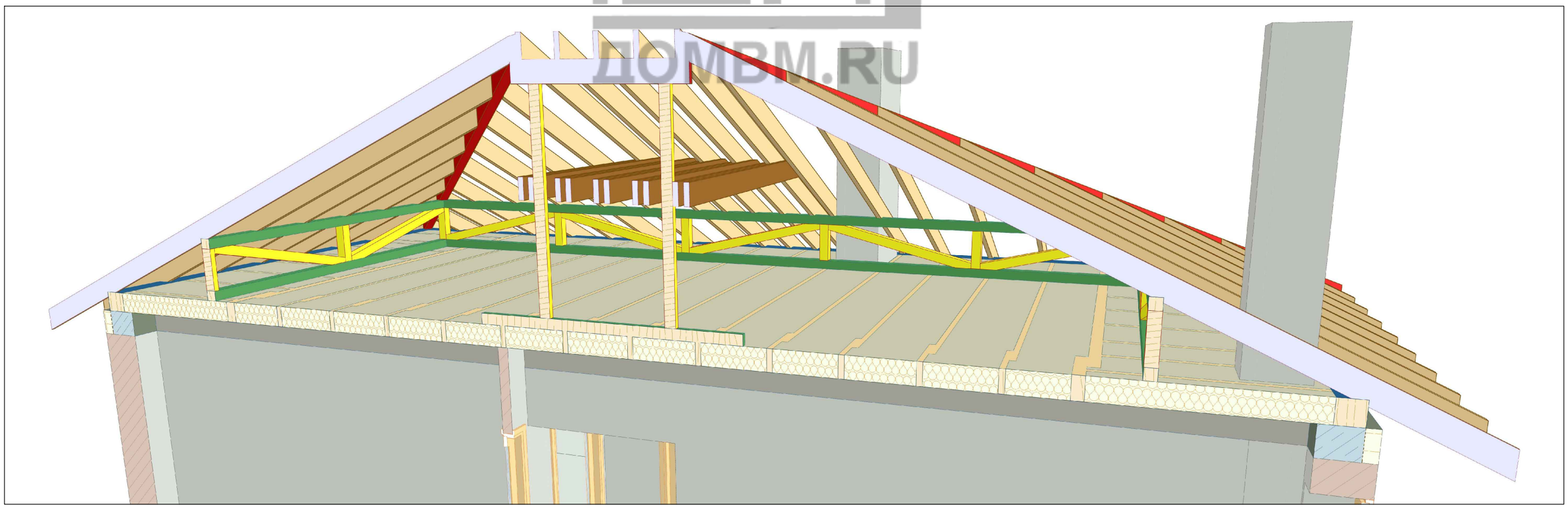

ДОМВМ.RU

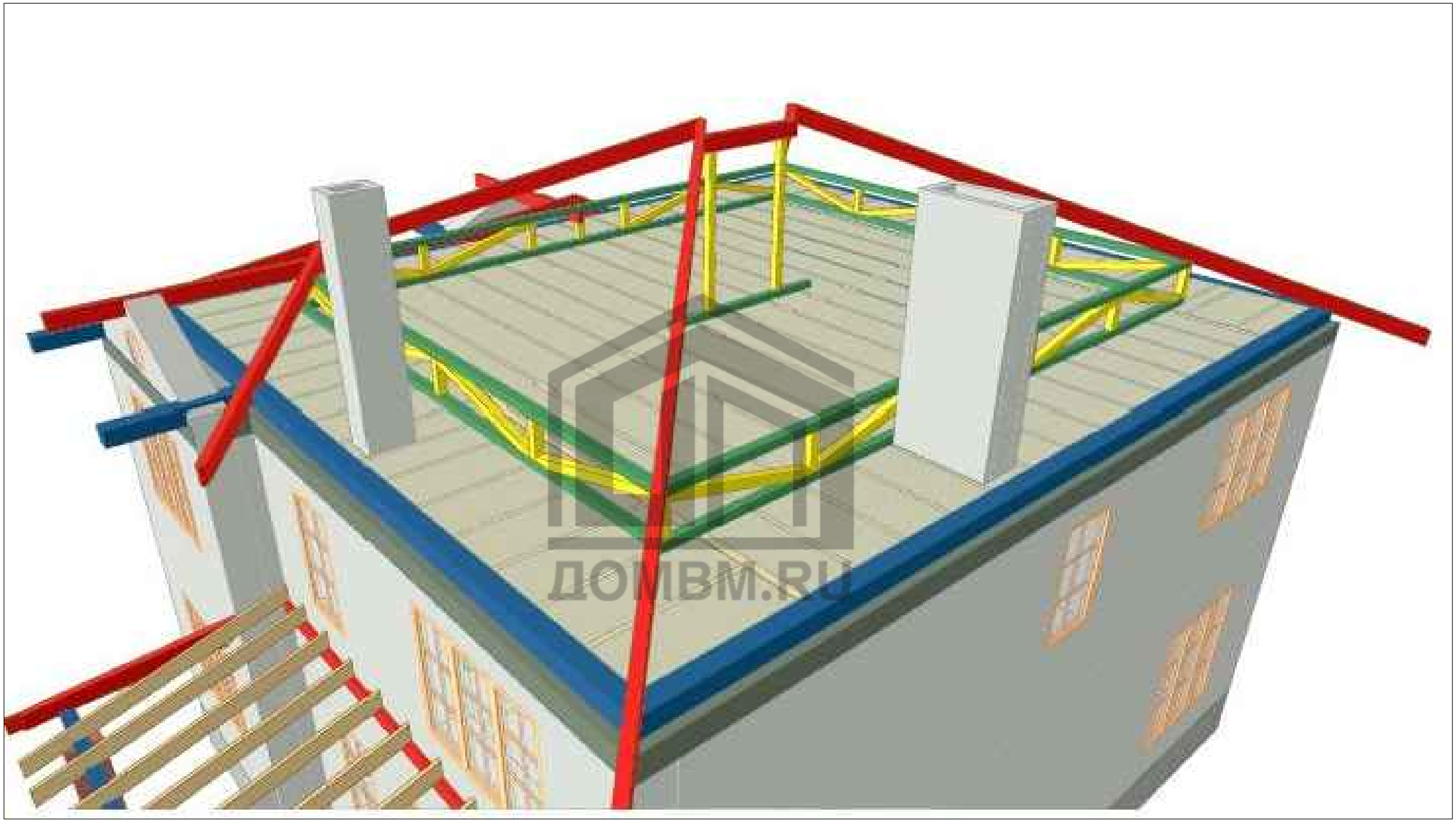

Изм.	Кол. уч.	Лист.	№ док.	Подпись	Дата	3D-вид подстропильных конструкций	Стадия	Лист	Листов
							Р	29	

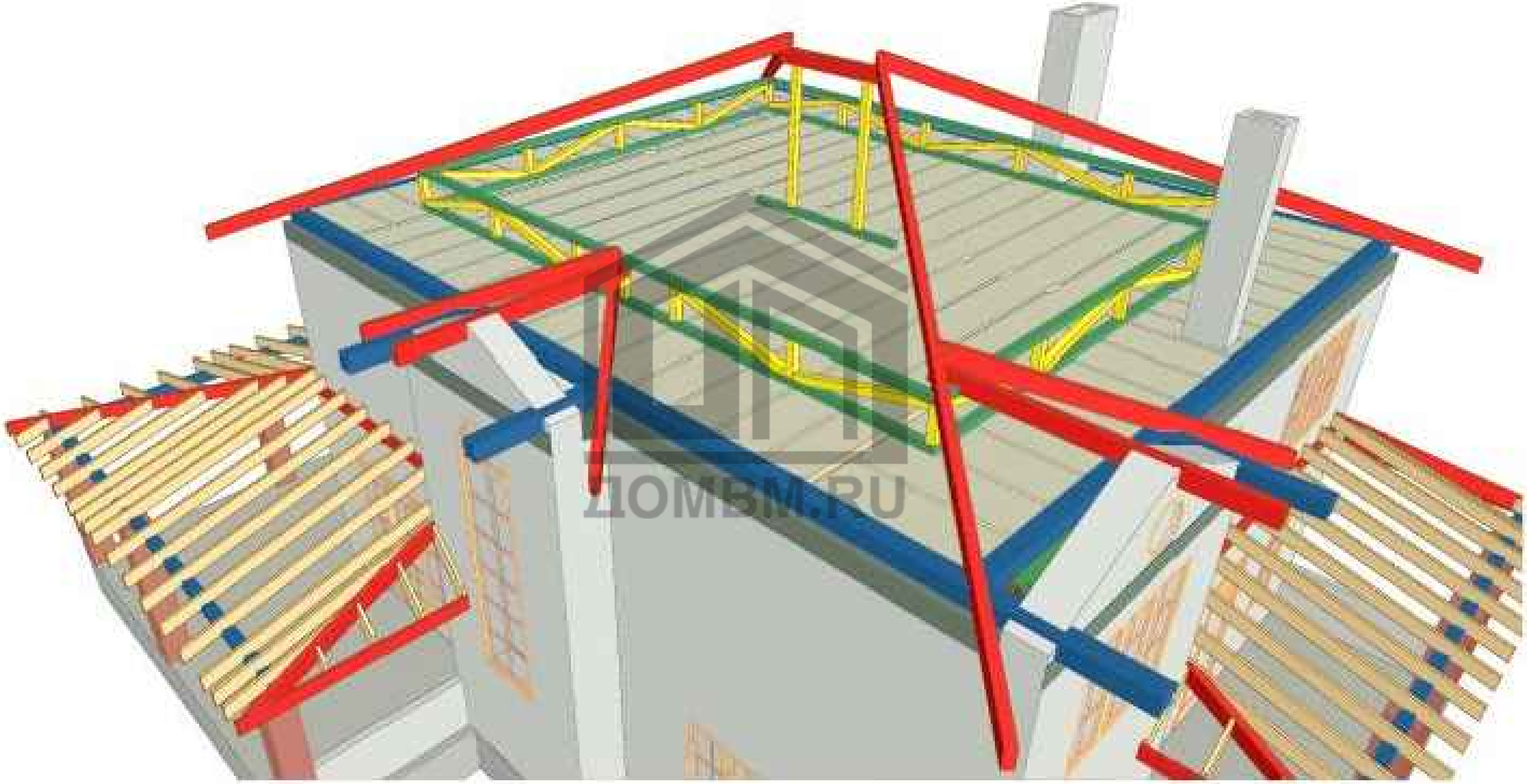

Изм.	Кол. уч.	Лист.	№ док.	Подпись	Дата	3D-вид подстропильных конструкций	Стадия	Лист	Листов
							Р	30	

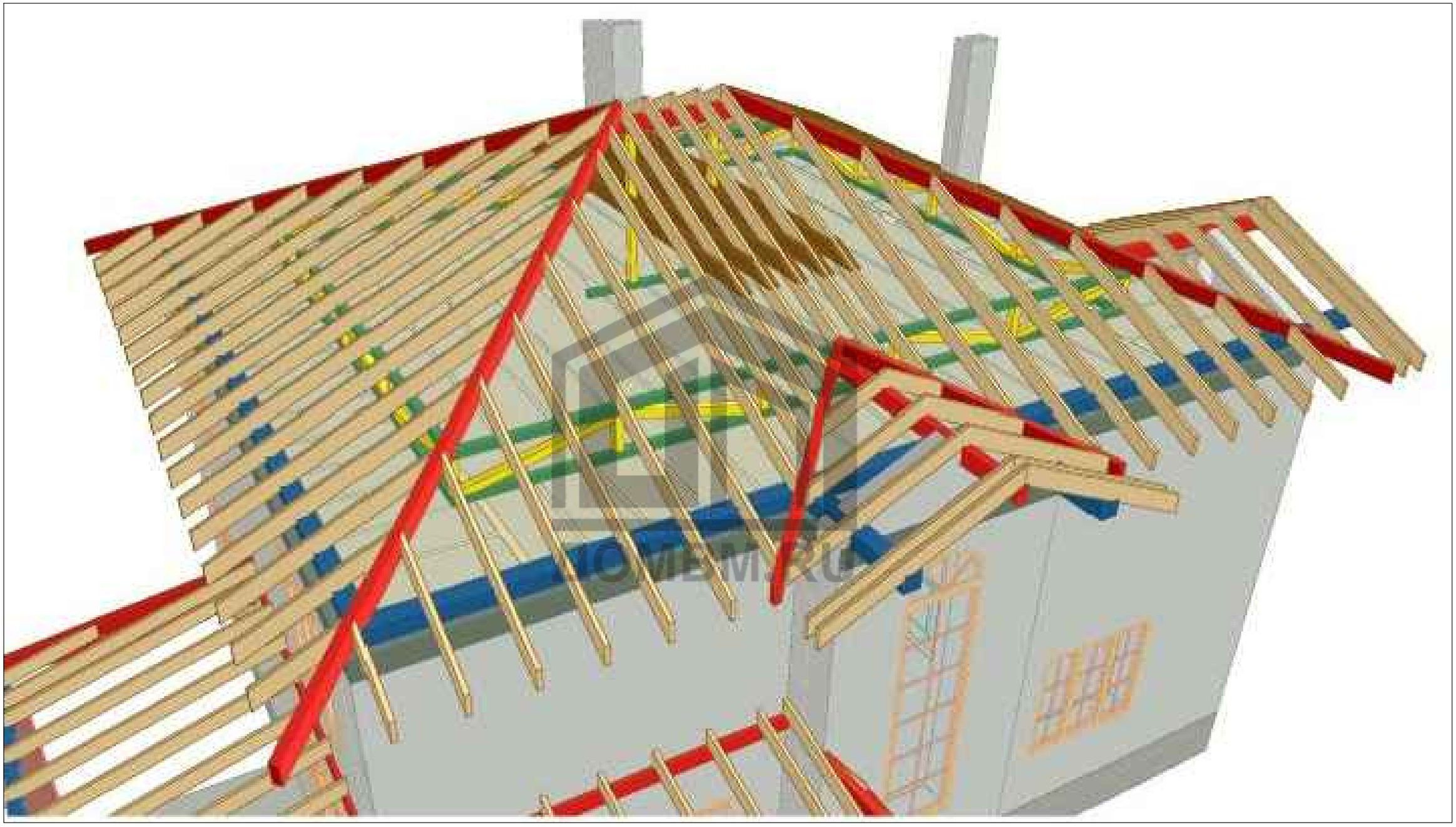

Изм.	Кол. уч.	Лист.	№ док.	Подпись	Дата	3D-вид стропильных конструкций	Стадия	Лист	Листов
							Р	31	

Схема стропильной системы террасы

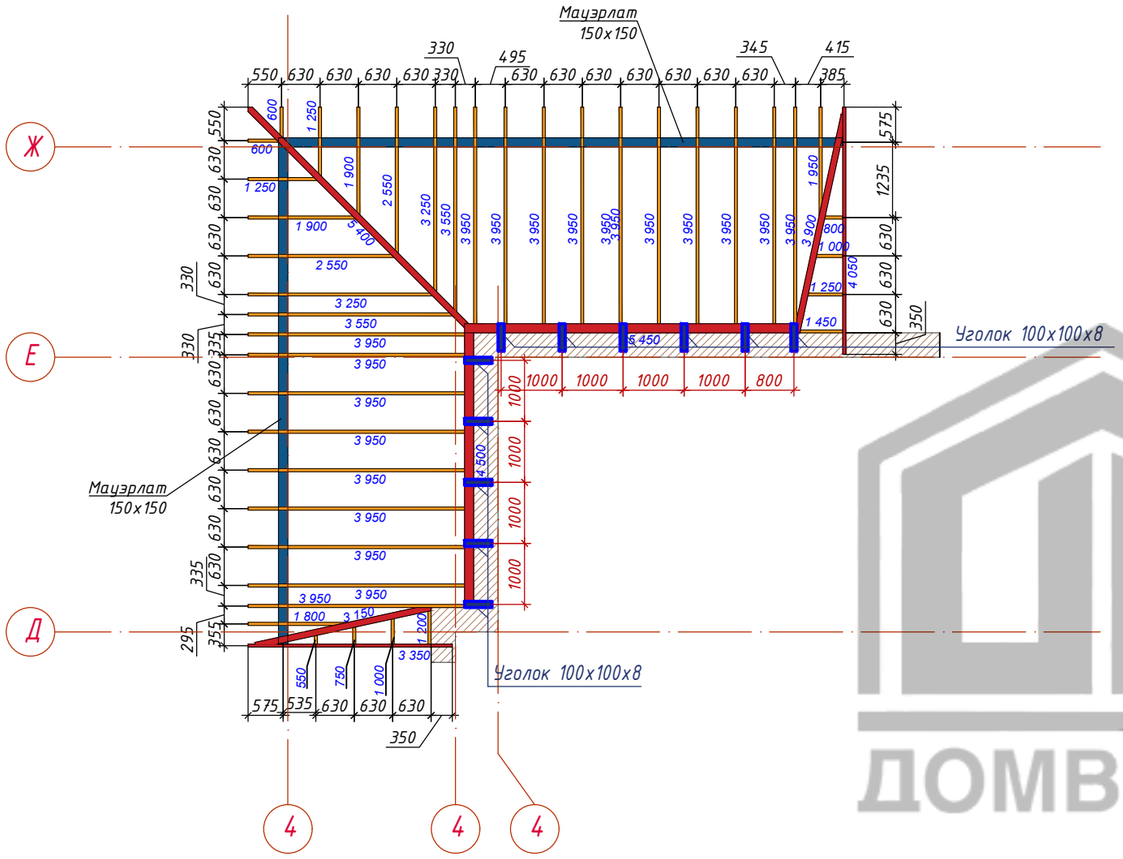

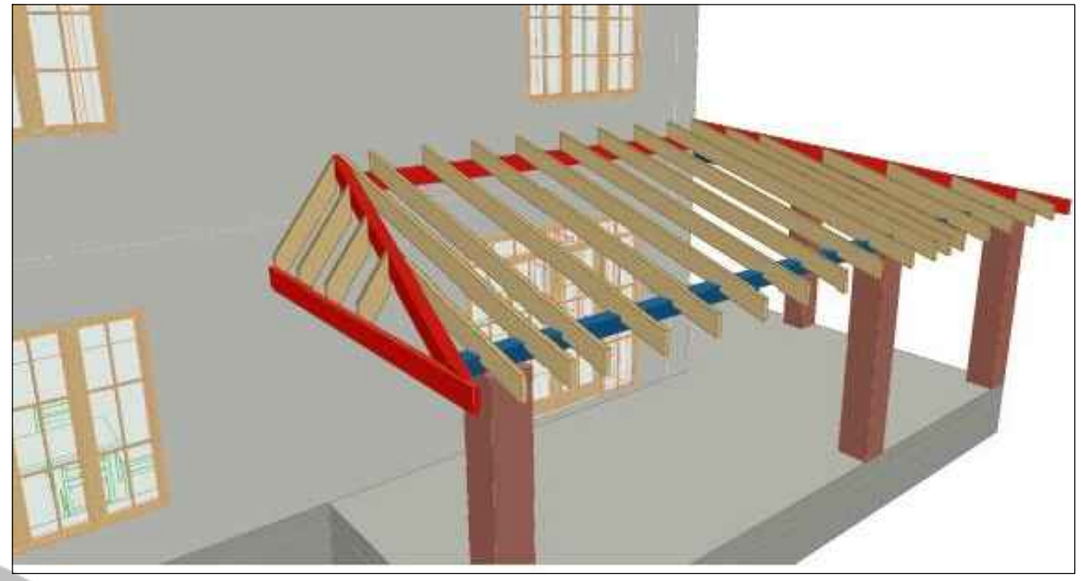

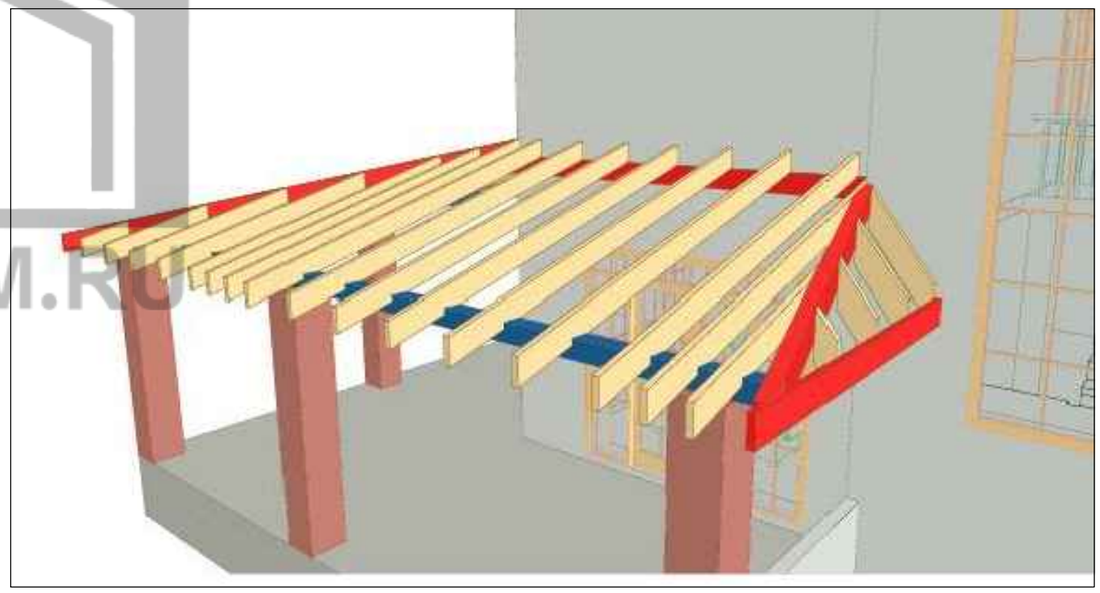

ДОМВМ.RU

Изм.	Кол. уч.	Лист.	№ док.	Подпись	Дата	Схема стропильной системы террасы	Стадия	Лист	Листов
							Р	32	

Схема стропильной системы крыльца

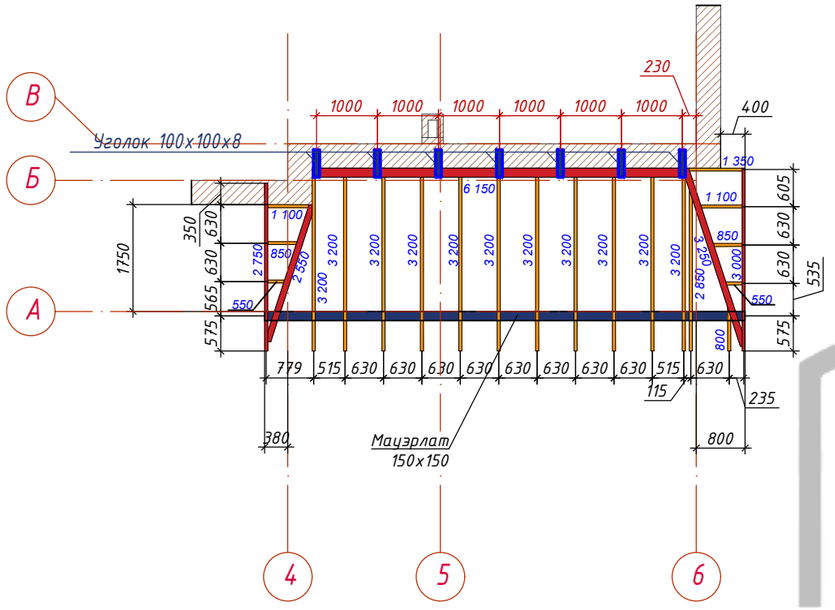

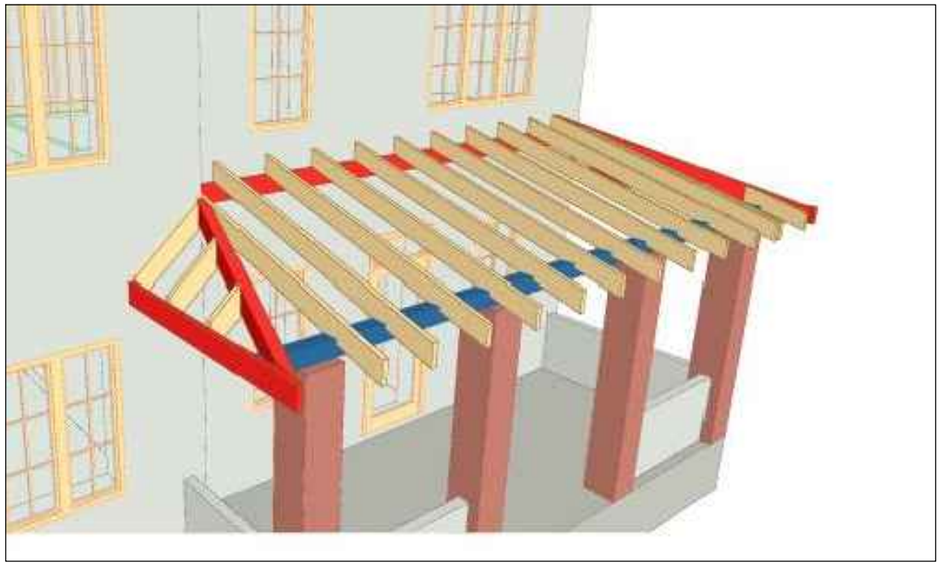

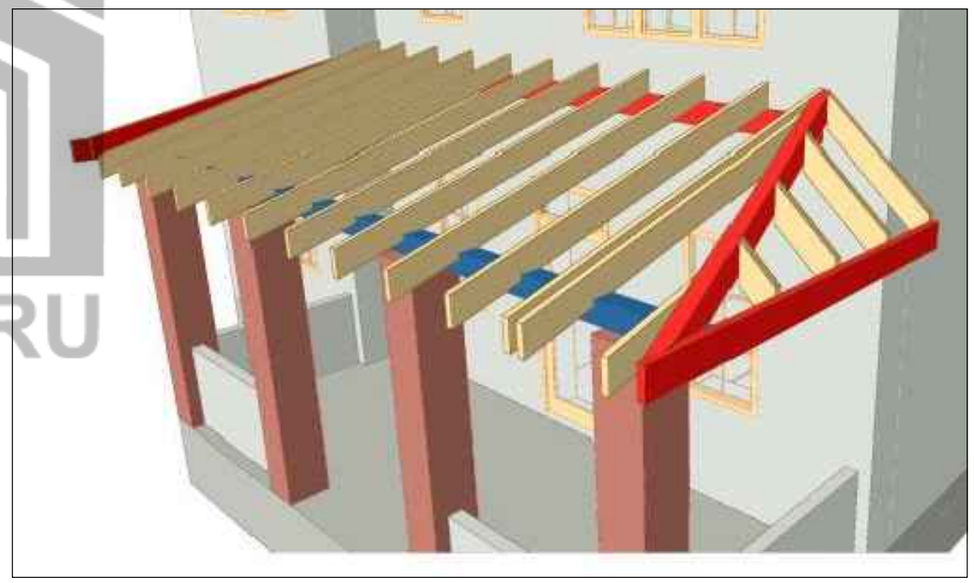

ДОМВМ.RU

Изм.	Кол. уч.	Лист.	№ док.	Подпись	Дата	Схема стропильной системы крыльца	Стадия	Лист	Листов
							Р	33	

Конструкция крыши					
Название элемента	Кол-во	Толщина профиля	Высота профиля	Размер пиломатериала	Округленный размер пиломатериала
Накосное Стропило	4	100	200	8926	8950
Нарожник	1	50	200	1825	1850
Нарожник	1	50	200	3215	3250
Нарожник	1	50	200	4231	4250
Нарожник	1	50	200	4600	4600
Нарожник	2	50	200	948	950
Нарожник	2	50	200	1113	1150
Нарожник	2	50	200	1643	1650
Нарожник	2	50	200	1808	1850
Нарожник	2	50	200	2338	2350
Нарожник	2	50	200	2503	2550
Нарожник	2	50	200	4580	4600
Нарожник	2	50	200	4980	5000
Нарожник	5	50	200	4958	5000
Нарожник Ендовы	1	100	200	3938	3950
Нарожник Ендовы	2	100	200	3342	3350
Прогон	1	100	200	1640	1650
Прогон	1	100	200	3053	3100
Прогон	1	100	200	3200	3200
Ригель	5	50	200	6000	6000
Стропило	1	50	200	5758	5800
Стропило	1	50	200	5914	5950
Стропило	1	50	200	6365	6400
Стропило	4	50	200	2521	2550
Стропило	4	50	200	2962	3000
Стропило	4	50	200	5913	5950
Стропило	5	50	200	5218	5250
Стропило	5	50	200	6658	6700
Стропило	7	50	200	1047	1050
Стропило	7	50	200	1742	1750
Стропило	7	50	200	2437	2450
Стропило	7	50	200	3132	3150
Стропило	7	50	200	3827	3850
Стропило	7	50	200	4523	4550
Стропило	2	50	200	6580	6600
Нарожник Ендовы	1	100	200	2503	2550
Нарожник Ендовы	1	100	200	3121	3150
Нарожник Ендовы	1	100	200	3242	3250
Нарожник Ендовы	1	100	200	3865	3900
Нарожник Ендовы	1	100	200	5380	5400
Прогон	1	50	200	4500	4500
Прогон	1	50	200	5298	5300
Прогон	1	50	200	6120	6150
Стропило	1	50	200	505	550
Стропило	1	50	200	532	550
Стропило	1	50	200	545	550
Стропило	1	50	200	731	750
Стропило	1	50	200	756	800
Стропило	1	50	200	797	800
Стропило	1	50	200	806	850
Стропило	1	50	200	817	850
Стропило	1	50	200	958	1000
Стропило	1	50	200	983	1000
Стропило	1	50	200	1080	1100
Стропило	1	50	200	1080	1100
Стропило	1	50	200	1175	1200
Стропило	1	50	200	1209	1250
Стропило	1	50	200	1343	1350
Стропило	1	50	200	1427	1450
Стропило	1	50	200	1756	1800
Стропило	1	50	200	1904	1950
Стропило	1	50	200	2750	2750
Стропило	1	50	200	2804	2850
Стропило	1	50	200	3000	3000
Стропило	1	50	200	3350	3350
Стропило	1	50	200	4050	4050
Стропило	2	50	200	582	600
Стропило	2	50	200	1237	1250
Стропило	2	50	200	1893	1900
Стропило	2	50	200	2548	2550
Стропило	2	50	200	3204	3250
Стропило	2	50	200	3544	3550
Стропило	11	50	200	3178	3200
Стропило	19	50	200	3906	3950
Мауэрлат	8	200	200	6000	6000
Мауэрлат	9	150	150	6000	6000
Стойка Ст-1	19	100	100	420	420
Стойка Ст-2	2	100	100	2005	2005
Лежень	1	100	100	2500	2500
Лежень	8	100	100	6000	6000
Опорный брус	8	100	100	6000	6000
Контробрешетка	110	50	50	6000	6000
Обрешетка	180	25	150	6000	6000
ОСБ 1250х2500	100	12			

ДОМВМ.RU

Изм.	Кол. уч.	Лист.	№ док.	Подпись	Дата	Спецификация расхода древесины на устройство крыши	Стадия	Лист	Листов
							Р	34	

Развертка основной кровли

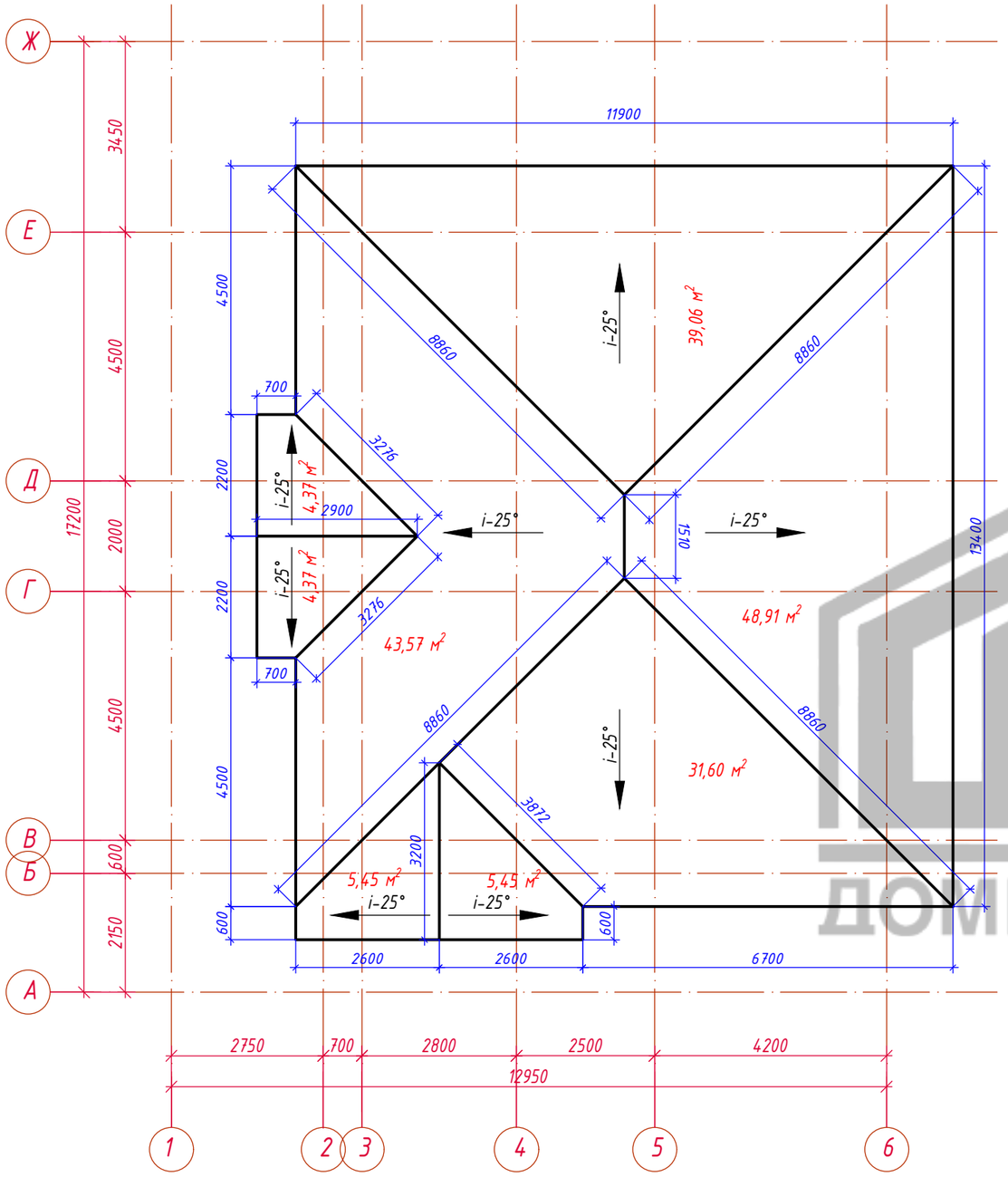

Развертка кровли террасы

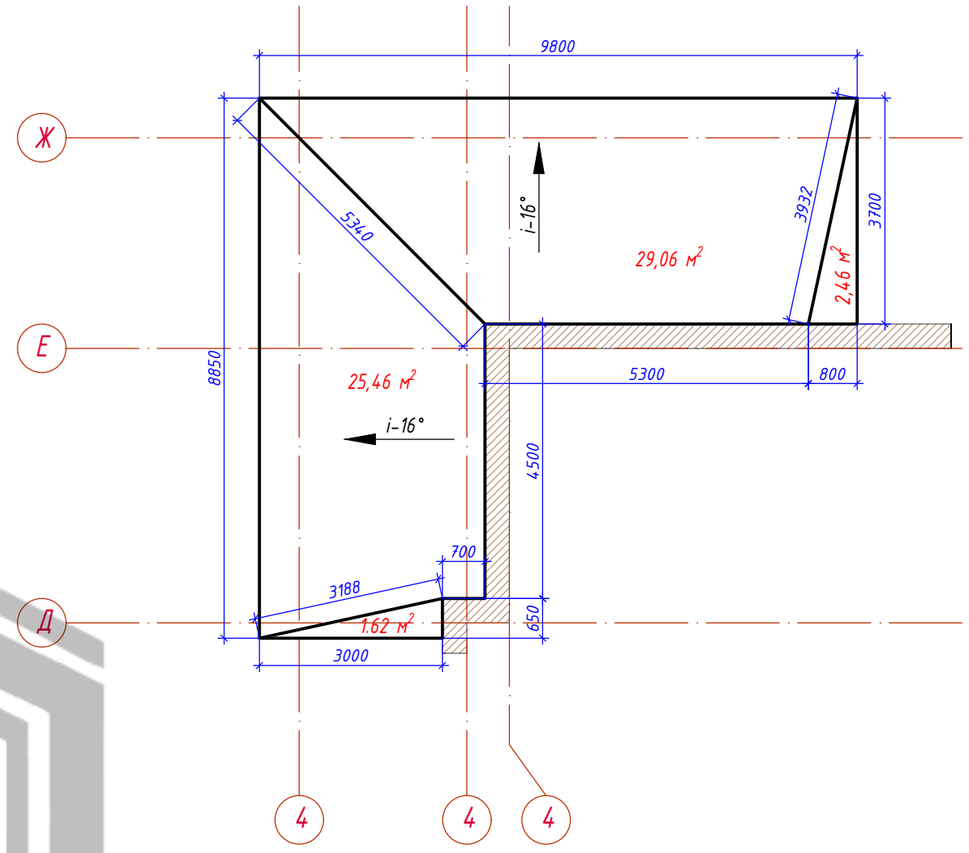

Развертка кровли крыльца

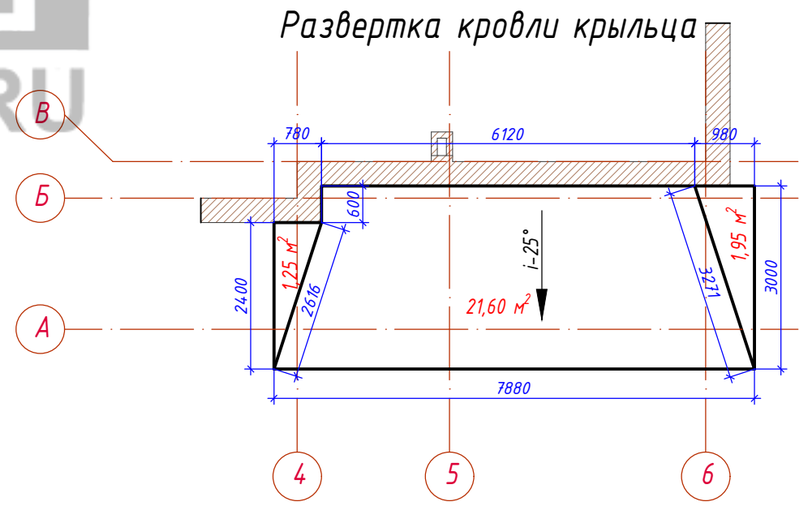

Геометрические данные монол. перекрытия

№П/П	Наименование	Кол-во	Ед. изм.
1	Периметр свеса кровли	78.85	п.м.
2	периметр монолитного пояса	51	п.м.
3	Площадь перекрытия 2 этажа	112	$М^2$
4	Площадь кровли	267	$М^2$
	Длина ендов	11	п.м.
	Длина коньков и хребтов	61,38	п.м.
	Кол-во вентшахт	2	шт

Изм.	Кол. уч.	Лист.	№ док.	Подпись	Дата	Развертки кровель	Стадия	Лист	Листов
							Р	35	

ДОМВМ.RU

Схема монолитной лестницы

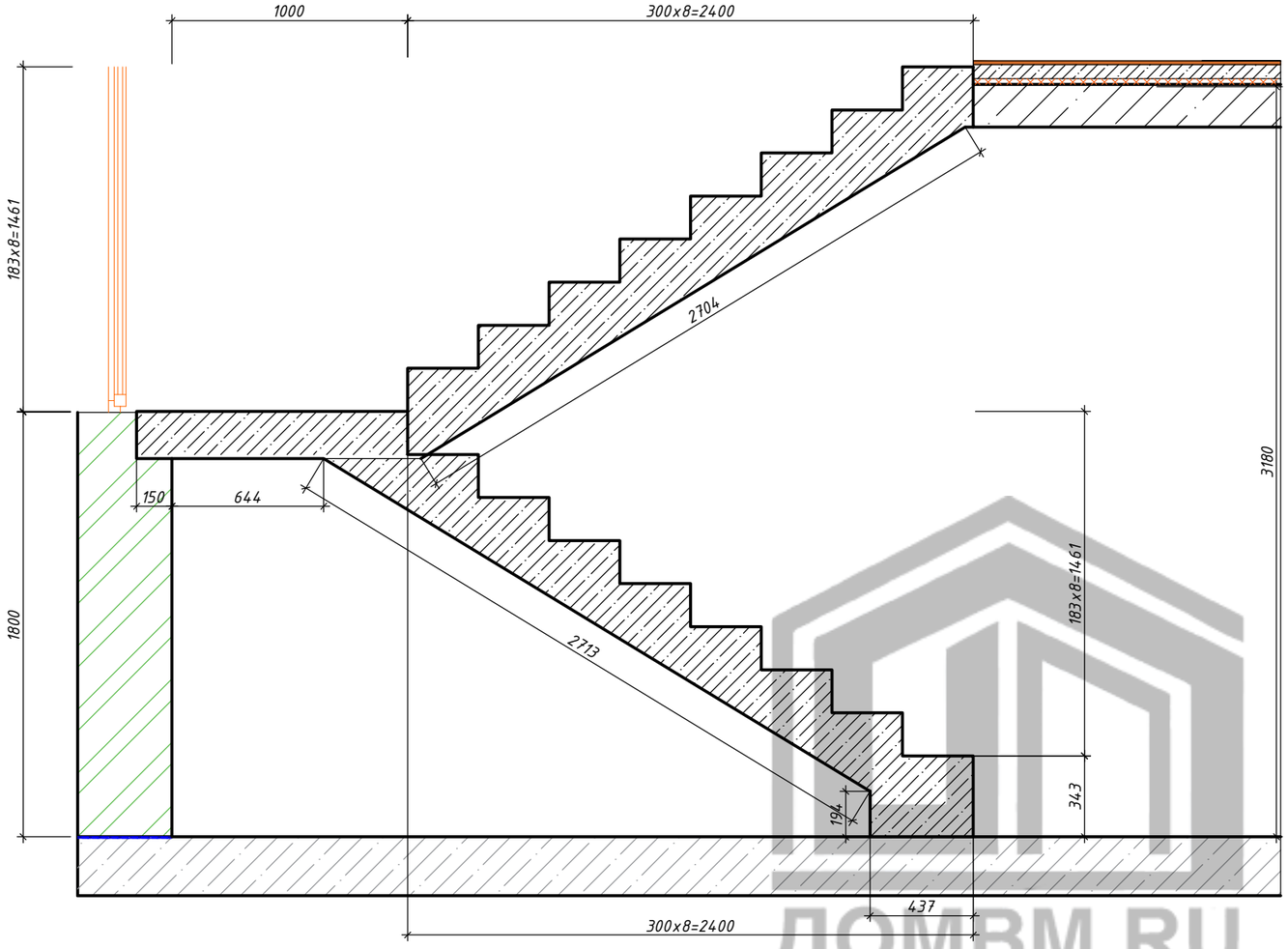

Узел примыкания к перекрытию

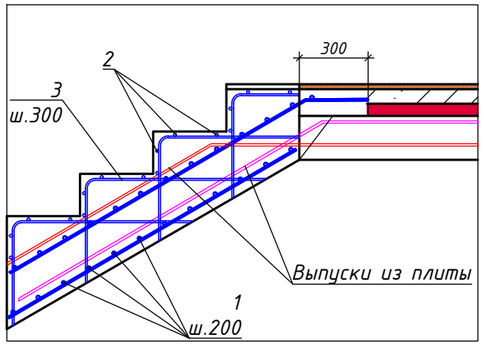

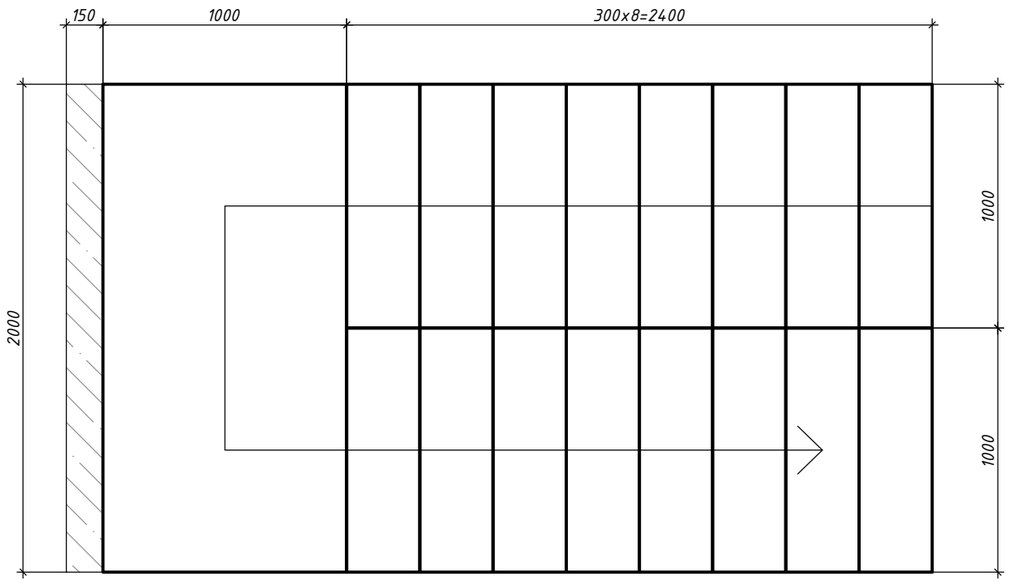

Спецификация Монолитной лестницы

Марка, поз.	Обозначение	Наименование	Кол.	Масса, ед.кг.	Примечание
		Детали			
1	ГОСТ 10884-94	Ф12 А-III Lобщ=110 м. п.		0,89	98
2	ГОСТ 10884-94	Ф8 А-III L=900	64	0,36	23
3	ГОСТ 10884-94	Ф8 А-III L=800	80	0,32	26
		Бетон класса В25			2.4 м3

Изм.	Кол. уч.	Лист.	№ док.	Подпись	Дата	Схема монолитной лестницы	Стадия	Лист	Листов
							Р	36	

ДОМВМ.RU